Beschläge für Ganzglas-Schiebetüren

Fittings for toughened glass sliding doors

DORMA

AGILE 150
AGILE 50
RS 120
RSP 80
MANET COMPACT
BEYOND

DORMA
AGILE 150/
AGILE 150 Syncro

4 - 9

DORMA
AGILE 50

10 - 15

DORMA
RS 120/
RS 120 Syncro

16 - 19

DORMA
RSP 80

20 - 25

DORMA
MANET COMPACT

26 - 35

DORMA
BEYOND

36 - 39

Zubehör
Accessories

40 - 45

DORMA AGILE 150/ AGILE 150 Syncro

Der abgebildete Laufschienenausschnitt dient nur der Veranschaulichung der Rollentechnik - kein Lieferzustand.

The rail section shown was only chosen for illustration of the carrier technique - no delivery condition.

DORMA
AGILE 150/
AGILE 150 Syncro

DORMA AGILE 150/AGILE 150 Syncro
Kleinste Abmessungen – bestens genutzt

Perfekte Laufschienengeometrie
Höhe 63 mm x Breite 54/57/72 mm (Decken-/ Wand-/ Seitenteilversion) – das sind die entscheidenden Maße dieser neuen Generation von Ganzglasschiebetürsystemen. Trotz dieser geringen Abmessungen konnte beim AGILE 150 die komplette Technik in die Laufschiene integriert werden. Was übrig bleibt ist lediglich ein filigranes, elegantes Profil, das bisher benötigte Deckprofile erübrigt. Es kann in allen bekannten Eloxal- u. RAL-Farbtönen oberflächenbehandelt werden. Stabilität und Verwindungssteifheit sind weitere wichtige Details der neuen Laufschienengeometrie.

Geringe Spaltmaße
Minimale Abmessungen der Laufschiene und Integration der kompletten Technik in die Laufschiene ergeben zwangsläufig geringste Spaltmaße zwischen Glas und Wand oder Glas und Glas. Je nach Montageart ergeben sich Maße zwischen 10 mm (bei 13,5 mm Glasstärke) und 16 mm (bei 8 mm Glasstärke).

Aufwendige Rollentechnik
AGILE 150 wird unterschiedlichsten Kundenwünschen bis hin zu hohen Anforderungen gerecht: Mit nur zwei wartungsfreien Klemm-Laufwagen können Glaselemente bis zu 150 kg bewegt werden. Dies wird durch eine spezielle Rollentechnik gewährleistet, die sich bei Anwendungen mit Horizontal-Schiebewänden (HSW) seit Jahren bewährt hat. Bezüglich der Leichtläufigkeit erfüllt AGILE nach DIN EN 1527 die Kriterien der Klasse 3 – das bedeutet, dass maximal 4% der Türmasse als Anfangsreibung bewältigt werden müssen, um die Tür in Bewegung zu bringen. Somit ist gewährleistet, dass auch große Türen ohne besonderen Kraftaufwand betätigt werden können.

Leichtläufigkeit nach DIN EN 1527, Klasse 3 (Beispiel):

Glasblatt	Höhe	3.000 mm
	Breite	1.400 mm
	Dicke	12 mm
	Gewicht	128 kg

Erlaubte Anfangsreibung nach DIN EN 1527: 51 N
Erreichte Anfangsreibung mit AGILE 150: 22 N.

Sicherer Stopp
Selbstverständlich werden die Türen sowohl beim Schließen als auch beim Öffnen in den Endpositionen durch einen eigens entwickelten Fangpuffer sanft gebremst sowie zuverlässig gehalten.

Elegante Bodenführung
Die neue AGILE Bodenführung aus Zinkdruckguss besticht durch ihre attraktive Form. Genial einfach die Verstellmöglichkeit für die unterschiedlichen Glasstärken: Durch einen drehbaren Kunststoffeinsatz werden Glaselemente von 8 - 13,5 mm Stärke sicher geführt.

Ein System – viele Lösungen
AGILE bietet Vielseitigkeit im wahrsten Sinne des Wortes: Die Anbringung kann wahlweise über Wand-, Decken- oder Sturzmontage erfolgen, ein- oder zweiflügelig und auch mit feststehenden Seitenteilen.

Keine Glasbearbeitung
Wo Klemmtechnik Anwendung findet, wird Glasbearbeitung überflüssig. Mit den Besonderheiten des Werkstoffes Glas bestens vertraut wurde die Aufhängung so ausgelegt, dass die Scheiben allein durch Klemmwirkung sicher gehalten werden. Die Montage erfolgt einfach und problemlos, der Zeitaufwand – auch bei der Glasproduktion – reduziert sich auf ein Minimum. Die variablen Klemm-Laufwagen fassen standardmäßig Glasstärken zwischen 8 und 12 mm. Unter Verwendung bei uns erhältlicher Zubehörkomponenten können auch Glasstärken von 13,5 mm (VSG aus ESG) eingesetzt werden. Weiterer Vorteil des Klemm-Laufwagens: Auch nach der Glasmontage ist ein Höhenausgleich von +/-5 mm durchführbar.

Langlebigkeit
In Dauertests mit über 100.000 Bewegungszyklen (nach DIN EN 1527) konnte eine sehr hohe Langlebigkeit nachgewiesen werden. Auch in punkto Korrosionsbeständigkeit befinden Sie sich mit AGILE 150 auf höchstem Niveau. Einem Einsatz in Feuchträumen spricht nichts entgegen.

Komfortable Syncro Version
Auf Wunsch ist AGILE auch in einer Syncro Version lieferbar. Mit dieser Ausstattung öffnen sich doppelflügelige Schiebetüranlagen in einer gegenläufigen Bewegung durch Betätigung nur eines Flügels. Nahezu unsichtbare und bewährte Seilzug- und Umlenktechnik macht diesen Komfort möglich.

Baukastensystem
Einfache Handhabung und ein ausgeprägter Systemgedanke erleichtern Ihnen die Planung mit AGILE 150. Mehrere Set-Lösungen für unterschiedliche Montagesituationen, aber auch individuell angepasste Lösungen stehen zur Verfügung.

Bodenführung Floorguide

DORMA AGILE 150/AGILE 150 Syncro

Tiny dimensions – tremendous benefits

Superb track geometry
Height 63 mm x width 54/57/72 mm (ceiling/ wall/side screen version) – these are the telling dimensions of the AGILE 150 - a new departure in tempered glass sliding door systems. Moreover, all the operational equipment has been integrated out of sight within the track section - despite its dainty size. All that remains on view is an elegantly and intricately designed profile that eliminates the need for the cover sections required by other systems. It can be surface-treated in all the well-known anodised finishes and RAL colours. Stability and torsional stiffness constitute further important properties inherent in the new track geometry.

Minimal gap
The minimised dimensions of the track profile and integration of the complete operational equipment within its section automatically give rise to very small clearances between the glass and wall or glass / glass components. Depending on the fixing method, gaps from just 10 mm (13.5 mm glass thickness) to 16 mm (for a glass thickness of 8 mm) are typical.

Sophisticated track roller technology
The AGILE 150 is able to meet a wide variety of customer requirements - up to and including their highest demands. Just two maintenance-free clamp-type carriers can support and transport glass panels of up to 150 kg. This is ensured by their special track roller technology, one which has proven successful over many years in applications involving horizontal sliding walls (DORMA HSW systems). In terms of ease of operation, AGILE is able to satisfy the Class 3 criteria of EN 1527 – and that means a force equivalent to just 4 % max. of the door mass needs to be applied in order to overcome the initial friction and thus set the door in motion. So there is a guarantee that even large doors can be operated without undue effort.

Ease of operation acc. to EN 1527, Class 3 (example:)
Glass pane height 3,000 mm
width 1,400 mm
thickn. 12 mm
weight 128 kg
Allowed initial friction acc. to EN 1527: 51 N
Reached initial friction with AGILE 150: 22 N.

Reliable stop
The doors are, of course, gently decelerated as well as being reliably held in both their closed and opened states by specially developed catch-type buffers.

Elegant floor guide
The new zinc die cast floor guide for AGILE captivates with its attractive shape. Brilliant the possibility of adjustment for different glass sizes: With a rotating plastic insert glass elements of 8 to 13.5 mm thickness will be guided safely.

One system – many solutions
The AGILE 150 offers versatility in the truest sense of the word. The system can be fixed at the wall, to the ceiling or along a lintel in either its single-panel or double-panel configuration, and with or without fixed side screens.

No glass preparation
With clamp-type fittings, the need to drill and cut the glass is eliminated. Based on wide-ranging glass fabrication expertise, the suspension mounting has been designed so that the panels can be safely retained by the clamping effect alone. Installation is simple and uncomplicated and the time required – including that for glass panel production – is reduced to a minimum. The variable clamp-type carriers are able – as standard – to engage glass thicknesses between 8 and 12 mm. And by using accessories available from us, glass thicknesses of 13.5 mm (LSG from TSG) can also be accommodated. A further advantage of the clamp-type carrier: even after the installation of the glass panels, in situ vertical adjustment of +/-5 mm can be carried out as required.

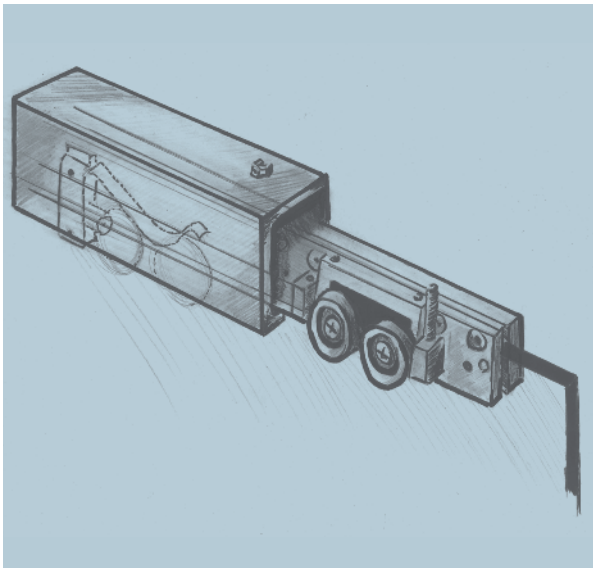

Long service life
The exceptional longevity of the system has also been proven in protracted tests involving more than 100,000 operating cycles (performed to DIN EN 1527). And you will also find that the AGILE 150 takes corrosion resistance to a new level. So there are no obstacles to its installation and use in damp areas.

Convenient Syncro version
The AGILE system is also available in a „Syncro“ version. In this configuration, double-panelled sliding door sets open and close as bi-parting doors when just one of the panels is operated. A virtually invisible and thoroughly proven cable and pulley return system ensures the long-term availability of this enhancement in operating convenience.

Modular system
The inherent handling ease coupled with a thoroughly systematic approach will greatly facilitate your planning work when implementing the AGILE 150 concept. Several set solutions for different fixing situations are available, as are individually tailored configurations.

Typendarstellung / Typical assemblies

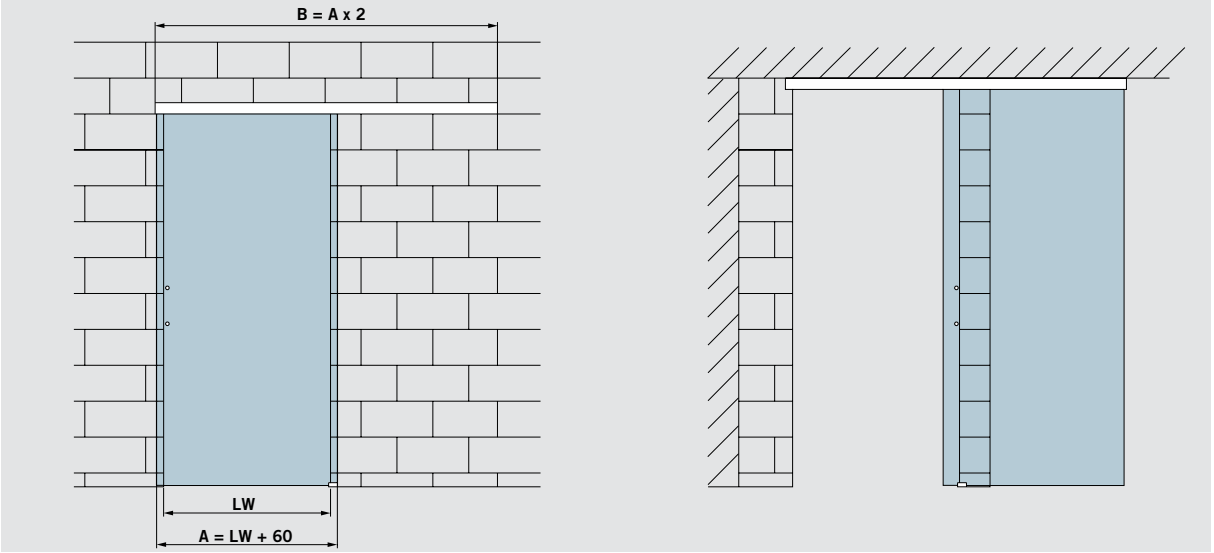

Merkmale und Daten

DORMA AGILE 150

Für ein- und zweiflügelige Anlagen, Wand- oder Deckenmontage; passend für 8, 10 und 12 mm Glasdicke, 13,5 mm Glasdicke als Option

Max. Türflügelgewicht
150 kg

Bestimmung der Glashöhe
GH = H – 43 mm oder
GH = UKL + 20 mm
(siehe Zeichnung)

Bestimmung der Glasbreite
A = LW + 60 mm
(min. 500 mm)

Anzugsmoment für Klemmschrauben an den Klemm-Laufwagen
12 Nm

A = Glasbreite
B = Laufschienenlänge
GH = Glashöhe
H = Gesamthöhe
LW = Lichte Weite
UKL = Unterkante Laufschiene bis OkFF

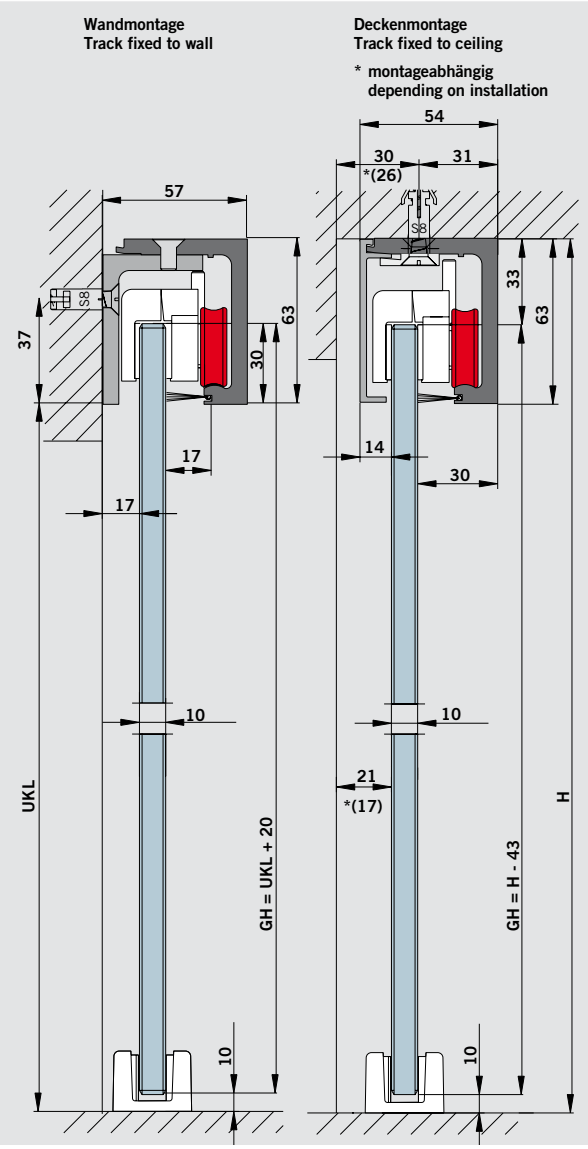

Features and Data

DORMA AGILE 150

For installations with one or two door leaves; fixed to wall or ceiling; for 8, 10 and 12 mm glass thickness; 13.5 mm glass thickness optional

Max. weight of door leaves
150 kg

Calculation of glass heigh
GH = H - 43 mm or
GH = UKL + 20 mm
(see drawing)

Calculation of glass width
A = LW + 60 mm
(min. 500 mm)

Torque for screws in the clamp-carriers
12 Nm

A = Glass width
B = Length of track
GH = Glass height
H = All over height
LW = Clear opening width
UKL = distance between lower edge track and F.F.L.

Typendarstellung / Typical assemblies

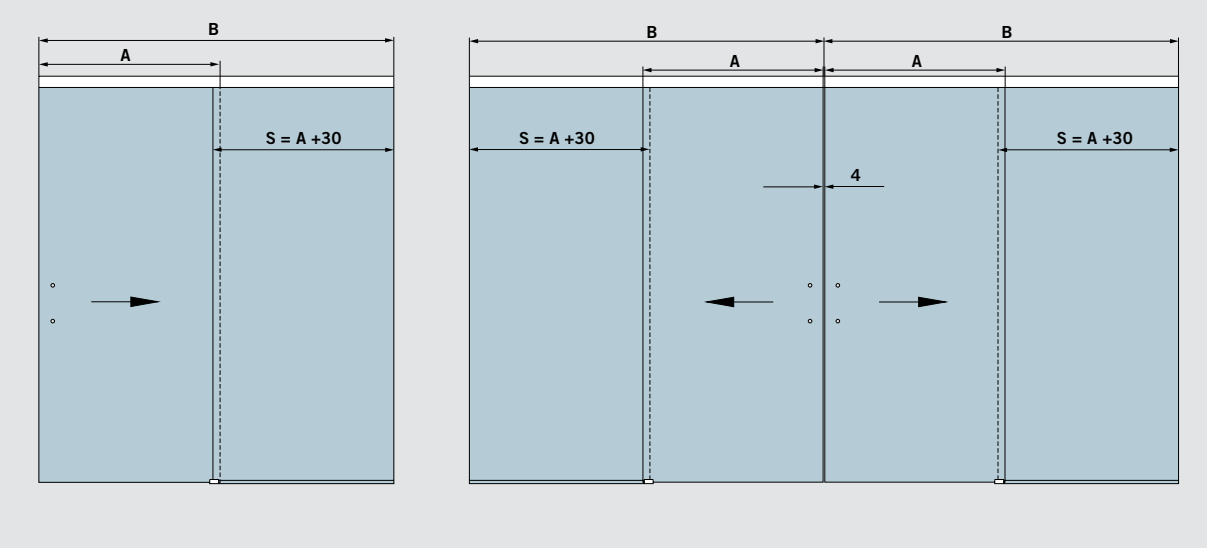

Merkmale und Daten

DORMA AGILE 150

Für ein- und zweiflügelige Anlagen, mit Seitenteilen; passend für 8, 10 und 12 mm Glasdicke – 13,5 mm Glasdicke als Option

Max. Türflügelgewicht
150 kg

Bestimmung der Glashöhe
Schiebeflügel:
GH1 = H – 43 mm
(siehe Zeichnung rechts)

Seitenteile:
GH2 = H – 48 mm
(siehe Zeichnung links)

Bestimmung der Glasbreite
Schiebeflügel:
A = $^1/_2$ B (min. 500 mm)

Seitenteile:
S = A + 30 mm

Anzugsmoment für Klemmschrauben an den Klemm-Laufwagen
12 Nm

A = Glasbreite Schiebeflügel
B = Laufschienenlänge
GH1 = Glashöhe Schiebeflügel
GH2 = Glashöhe Seitenteil
H = Gesamthöhe
S = Glasbreite Seitenteil

X = 18 bei 8 mm Glas
16 bei 10 mm Glas
14 bei 12 mm Glas
12 bei 13,5 mm Glas

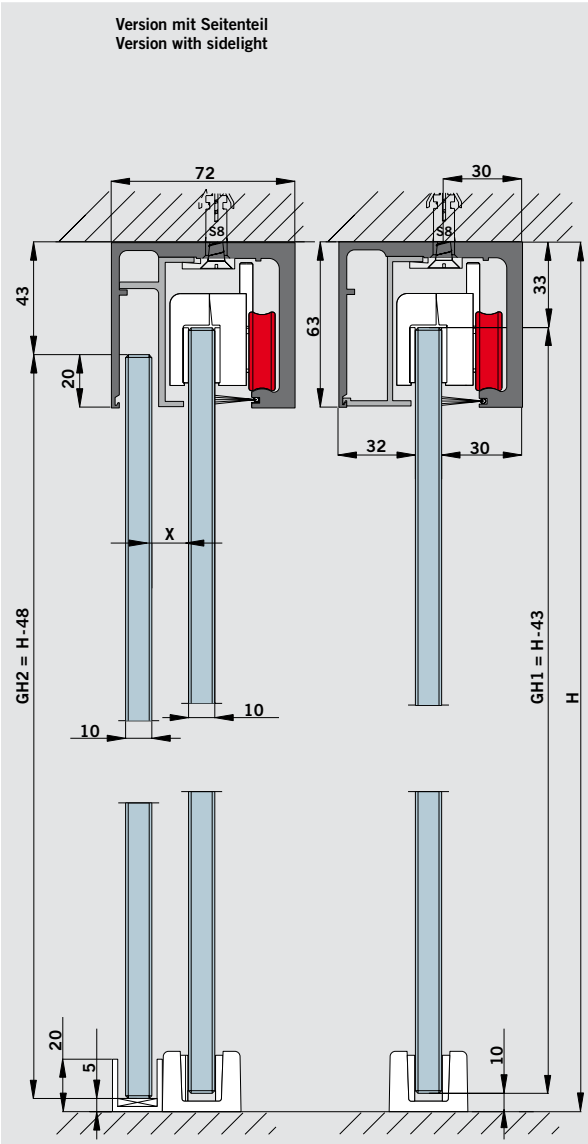

Features and Data

DORMA AGILE 150

For installations with one or two door leaves, with sidelights; for 8, 10 and 12 mm glass thickness; 13.5 mm glass thickness optional

Max. weight of door leaves
150 kg

Calculation of glass height
Sliding panels:
GH1 = H - 43 mm
(see right drawing)

Sidelights:
GH2 = H - 48 mm
(see left drawing)

Calculation of glass width
Sliding panels:
A = $^1/_2$ B (min. 500 mm)

Sidelights:
S = A + 30 mm

Torque for screws in the clamp-carriers
12 Nm

A = Glass width sliding panel
B = Length of track
GH1 = Glass height sliding panel
GH2 = Glass height sidelight
H = All over height
S = Glass width sidelight

X = 18 for 8 mm glass
16 for 10 mm glass
14 for 12 mm glass
12 for 13,5 mm glass

DORMA AGILE 50

DORMA
AGILE 50

DORMA AGILE 50

Kleinste Abmessungen – bestens genutzt

Perfekte Laufschienen-geometrie
Höhe 49 mm x Breite 46 mm (Decken und Wandmontage) – das sind die entscheidenden Maße dieser weiteren Generation von Ganzglas-Schiebetürsystemen. Trotz dieser geringen Abmessungen konnte beim AGILE 50 erneut die komplette Technik in die Laufschiene integriert werden. Was übrig bleibt ist lediglich ein filigranes, elegantes Profil, das bisher benötigte Deckprofile erübrigt. Es kann in allen bekannten Eloxal- u. RAL- Farbtönen oberflächenbehandelt werden. Stabilität und Verwindungssteifheit sind weitere wichtige Details der neuen Laufschienengeometrie.

Geringe Spaltmaße
Minimale Abmessungen der Laufschiene und Integration der kompletten Technik in die Laufschiene ergeben zwangsläufig sehr geringe Spaltmaße zwischen Glas und Wand.

Aufwendige Rollentechnik
AGILE 50 wird unterschiedlichsten Kundenwünschen bis hin zu hohen Anforderungen gerecht: Mit nur zwei wartungsfreien Klemm-Laufwagen können Glaselemente bis zu 50 kg bewegt werden. Dies wird durch eine spezielle Rollentechnik gewährleistet. Bezüglich der Leichtläufigkeit erfüllt AGILE nach DIN EN 1527 die Kriterien der Klasse 3 – das bedeutet, dass maximal 30 N der Türmasse als Anfangsreibung bewältigt werden müssen, um die Tür in Bewegung zu bringen.

Sicherer Stopp
Selbstverständlich werden die Türen sowohl beim Schließen als auch beim Öffnen in den Endpositionen durch einen eigens entwickelten Fangpuffer sanft gebremst sowie zuverlässig gehalten.

Elegante Bodenführung
Die AGILE Bodenführung besticht durch ihre attraktive Form. Genial einfach die Verstellmöglichkeit für die unterschiedlichen Glasstärken: Durch einen drehbaren Kunststoffeinsatz werden Glaselemente von 8 - 13,5 mm Stärke sicher geführt.

Ein System – viele Lösungen
AGILE 50 bietet Vielseitigkeit im wahrsten Sinne des Wortes: Die Anbringung kann wahlweise über Wand- oder Deckenmontage erfolgen.

Keine Glasbearbeitung
Wo Klemmtechnik Anwendung findet, wird Glasbearbeitung überflüssig. Mit den Besonderheiten des Werkstoffes Glas bestens vertraut wurde die Aufhängung so ausgelegt, dass die Scheiben allein durch Klemmwirkung sicher gehalten werden. Die Montage erfolgt einfach und problemlos, der Zeitaufwand – auch bei der Glasproduktion – reduziert sich auf ein Minimum. Die variablen Klemm-Laufwagen fassen standardmäßig Glasstärken zwischen 8 und 10 mm. Weiterer Vorteil des Klemm-Laufwagens: Auch nach der Glasmontage ist ein Höhenausgleich von +5/-3 mm durchführbar.

Langlebigkeit
In Dauertests mit über 50.000 Bewegungszyklen (nach DIN EN 1527) konnte eine sehr hohe Langlebigkeit nachgewiesen werden. Auch in punkto Korrosionsbeständigkeit befinden Sie sich mit AGILE 50 auf höchstem Niveau. Einem Einsatz in Feuchträumen spricht nichts entgegen.

Baukastensystem
Einfache Handhabung und ein ausgeprägter Systemgedanke erleichtern Ihnen die Planung mit AGILE 50. Mehrere Set-Lösungen für unterschiedliche Montagesituationen, stehen zur Verfügung.

DORMA AGILE 50

Tiny dimensions – tremendous benefits

Superb track geometry
Height 49 mm x width 46 mm (ceiling/wall/side screen version) – these are the telling dimensions of the AGILE 50 - a new departure in tempered glass sliding door systems. Moreover, all the operational equipment has been integrated again out of sight within the track section - despite its dainty size. All that remains on view is an elegantly and intricately designed profile that eliminates the need for the cover sections required by other systems. It can be surface-treated in all the well-known anodised finishes and RAL colours. Stability and torsional stiffness constitute further important properties inherent in the new track geometry.

Minimal gap
The minimised dimensions of the track profile and integration of the complete operational equipment within its section automatically give rise to very small clearances between the glass and wall or glass.

Sophisticated track roller technology
The AGILE 50 is able to meet a wide variety of customer requirements - up to and including their highest demands. Just two maintenance-free clamp-type carriers can support and transport glass panels of up to 50 kg. This is ensured by their special track roller technology. In terms of ease of operation, AGILE is able to satisfy the Class 3 criteria of EN 1527 – and that means a force equivalent to 30 N needs to be applied in order to overcome the initial friction and thus set the door in motion.

Reliable stop
The doors are, of course, gently decelerated as well as being reliably held in both their closed and opened states by specially developed catch-type buffers.

Elegant floor guide
The floor guide for AGILE captivates with its attractive shape. Brilliant the possibility of adjustment for different glass sizes: With a rotating plastic insert glass elements of 8 to 13.5 mm thickness will be guided safely.

One system – many solutions
The AGILE 50 offers versatility in the truest sense of the word. The system can be fixed at the wall and to the ceiling.

No glass preparation
With clamp-type fittings, the need to drill and cut the glass is eliminated. Based on wide-ranging glass fabrication expertise, the suspension mounting has been designed so that the panels can be safely retained by the clamping effect alone. Installation is simple and uncomplicated and the time required – including that for glass panel production – is reduced to a minimum. The variable clamp-type carriers are able – as standard – to engage glass thicknesses between 8 and 10 mm.
A further advantage of the clamp-type carrier: even after the installation of the glass panels, in situ vertical adjustment of +5/-3 mm can be carried out as required.

Long service life
The exceptional longevity of the system has also been proven in protracted tests involving more than 50,000 operating cycles (performed to DIN EN 1527). And you will also find that the AGILE 50 takes corrosion resistance to a new level. So there are no obstacles to its installation and use in damp areas.

Modular system
The inherent handling ease coupled with a thoroughly systematic approach will greatly facilitate your planning work when implementing the AGILE 50 concept.

Several set solutions for different fixing situations are available.

Typendarstellung / Typical assemblies

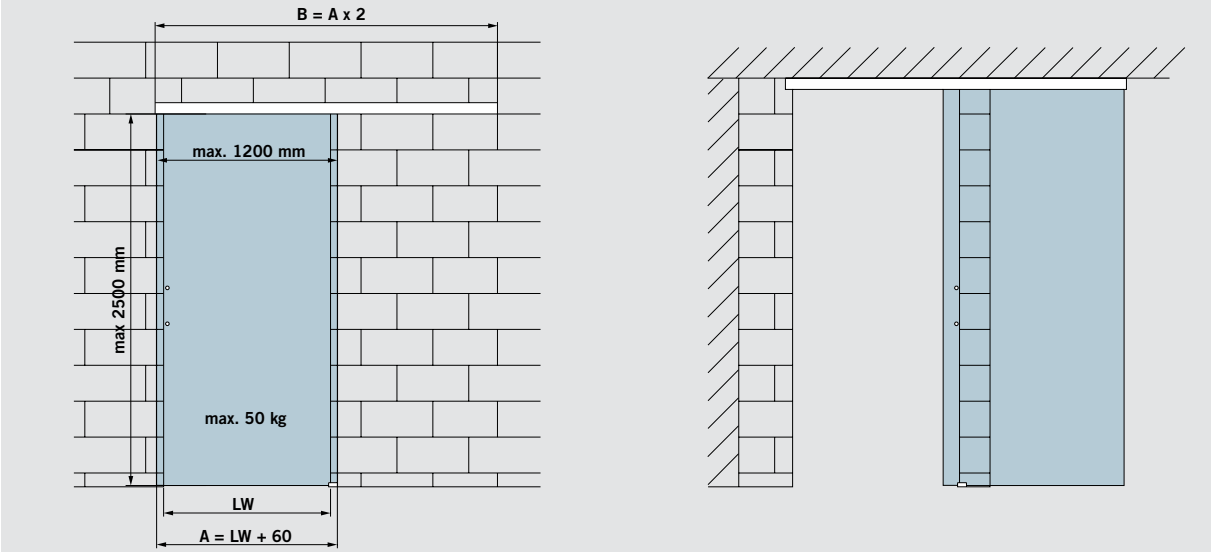

Merkmale und Daten

DORMA AGILE 50

Für einflügelige Anlagen, Wand- oder Deckenmontage; passend für 8 - 10 mm Glasdicke.

Max. Türflügelgewicht
50 kg

Bestimmung der Glashöhe
GH = UKL + 18 mm oder
GH = H - 31 mm
(siehe Zeichnung)

Bestimmung der Glasbreite
A = LW + 60 mm
(min. 500 mm)

Anzugsmoment für Klemmschrauben an den Klemm-Laufwagen
2 Nm

A = Glasbreite
B = Laufschienenlänge
GH = Glashöhe
H = Gesamthöhe
LW = Lichte Weite
UKL = Unterkante Laufschiene bis OKFF

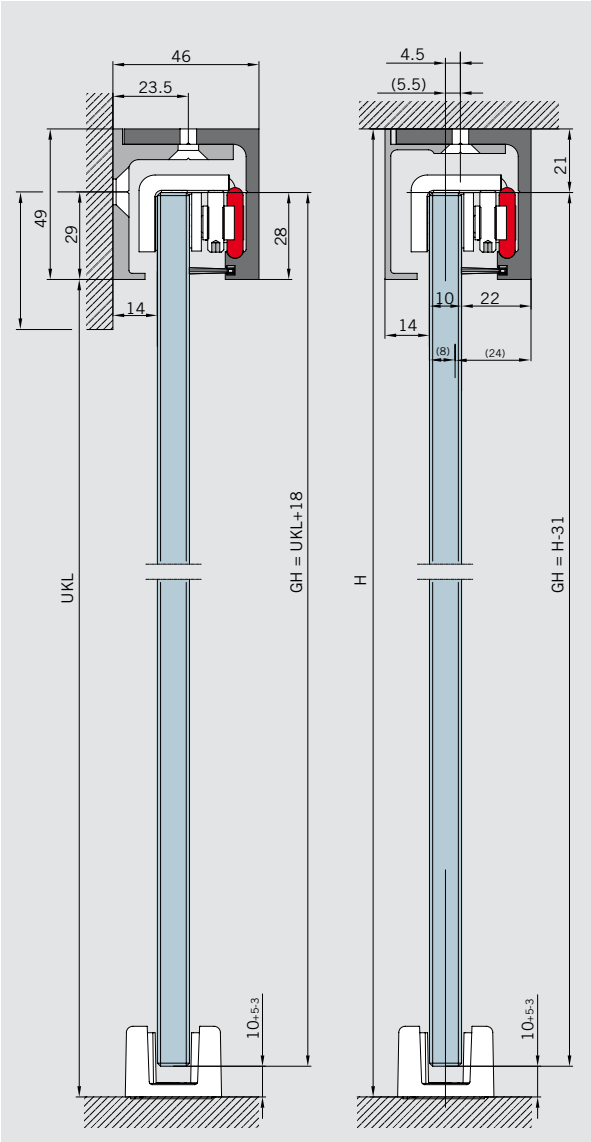

Features and Data

DORMA AGILE 50

For installations with one door leave; fixed to wall or ceiling; for 8 - 10 mm glass thickness.

Max. weight of door leaves
50 kg

Calculation of glass heigh
GH = UKL + 18 mm or
GH = H - 31 mm
(see drawing)

Calculation of glass width
A = LW + 60 mm
(min. 500 mm)

Torque for screws in the clamp-carriers
2 Nm

A = Glass width
B = Length of track
GH = Glass height
H = All over height
LW = Clear opening width
UKL = Lower edge trackrail to F.F.L.

DORMA RS 120/ RS 120 Syncro

DORMA
RS 120/
RS 120 Syncro

DORMA RS 120/RS 120 Syncro

Stabile Laufschienen
Die Laufschienen sind als Hohlprofile leicht und zugleich stabil und verwindungssteif. Sie können direkt an der Decke oder Wand befestigt werden und lassen sich problemlos auf die erforderliche Einbaulänge kürzen. Die ballige Ausbildung der Laufflächen verhindert Schmutzablagerungen.

Clipsbare Verkleidungen
Die Verkleidungen werden von Leichtmetallprofilen gebildet, die sich einfach an die Laufschienen clipsen lassen. Bei deckenbefestigten Schienen werden sie auf beiden Seiten, bei wandbefestigten auf der freien Seite angebracht. Auch die Verkleidungen können problemlos auf Länge geschnitten werden.

Seitenteilprofil
Für feststehende Seitenteile steht ein in die Laufschiene einhängbares Profil zur Verfügung, welches im oberen Bereich das Glas im richtigen Abstand zur Laufschiene aufnimmt. Nach dem Einhängen wird das Profil an der Laufschiene verschraubt.
Selbstverständlich ist auch am Seitenteilprofil für eine Aufnahme der clipsbaren Verkleidungsprofile gesorgt. Außerdem kann mit einem unteren Sichtschutzprofil das freie Seitenteilprofil im Durchgangsbereich von unten verkleidet werden.

Leicht und leise laufende Laufwagen
Die Laufwagen laufen auf großen, nadelgelagerten Kunststofflaufrollen leicht und geräuscharm. Sie sind aus hochwertigem, glasfaserverstärktem Kunststoff hergestellt, korrosionsbeständig und hoch belastbar.

Arretierung in den Endpositionen
In den Laufschienen verstellbar angeordnete Endanschläge sorgen mit praktischen Fangvorrichtungen dafür, dass die Laufwagen, und damit die Türen, in den Endpositionen zuverlässig festgehalten werden.

Syncro-Version
Durch eine spezielle Seilzugtechnik und Umlenkmechanik kann für eine doppelflügelige Anlage ein synchron öffnendes System realisiert werden. Da nur noch ein Flügel bewegt werden muss, ist größtmöglicher Bedienungskomfort für maximale Durchgangsbreiten gewährleistet.

Keine Glasbearbeitung
Mit den Besonderheiten des Werkstoffes Glas bestens vertraut, hat DORMA-Glas die Aufhängungen der Schiebetürsysteme RS so ausgeführt, dass die Scheiben allein durch Klemmwirkung sicher gehalten werden. Außerdem ermöglichen die Aufhängungen einen Höhenausgleich, ohne das bereits geklemmte Glas demontieren zu müssen.

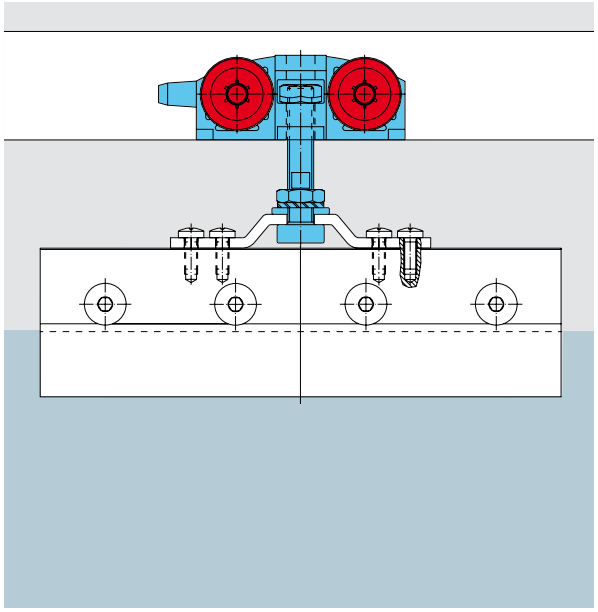

DORMA RS 120/RS 120 Syncro

Rugged track
The hollow profiled aluminium track is light yet rugged and resistant to twisting. It can be fixed directly under the ceiling or onto a wall. Cutting to the required size is simplicity itself. The raised, convex profile of the rail surface prevents dust and dirt collecting.

Clip-on covers
The covers are made of aluminium, and are easily clipped onto the track. If the track is top fixed, onto the ceiling, the covers are used on both sides; if the track is side fixed, the cover is used on the exposed side only. The covers also can easily be cut to size.

Sidelight profile
A special profile to be hung and screwed into the track is available for the use with fixed sidelights. It ensures that the sidelight glass is mounted with the correct distance to the track. As a matter of course the sidelight profile can be provided with clip-on covers. Furthermore the free sidelight profile in the passage area can be covered from below by a bottom view protection profile.

Gentle, easy action
The carriers run on large nylon wheels, with needle bearings, giving a quiet and very low friction ride. They are made from high grade, glass fibre reinforced nylon, which is corrosion-resistant and extremely strong.

End stop and holder
There is a clever device in the track which operates as a cushioned end stop, retaining the door securely in the end positions.

Syncro-Version
By a special cable and deflection device a synchronously opening system for a two-panel assembly can be realised. For only one of the panels has to be moved, a biggest possible operating convenience for maximum passage width is guaranteed.

No glass preparation
DORMA-Glas has a wide experience in working with toughened glass, and this has led to the development of a clamping system which is all that is required for securing the glass blades in DORMA RS sliding door gear. This has the additional benefit of allowing some door height adjustment, after the doors is hung, without dismantling the already fixed glass.

Typendarstellung / Typical assemblies

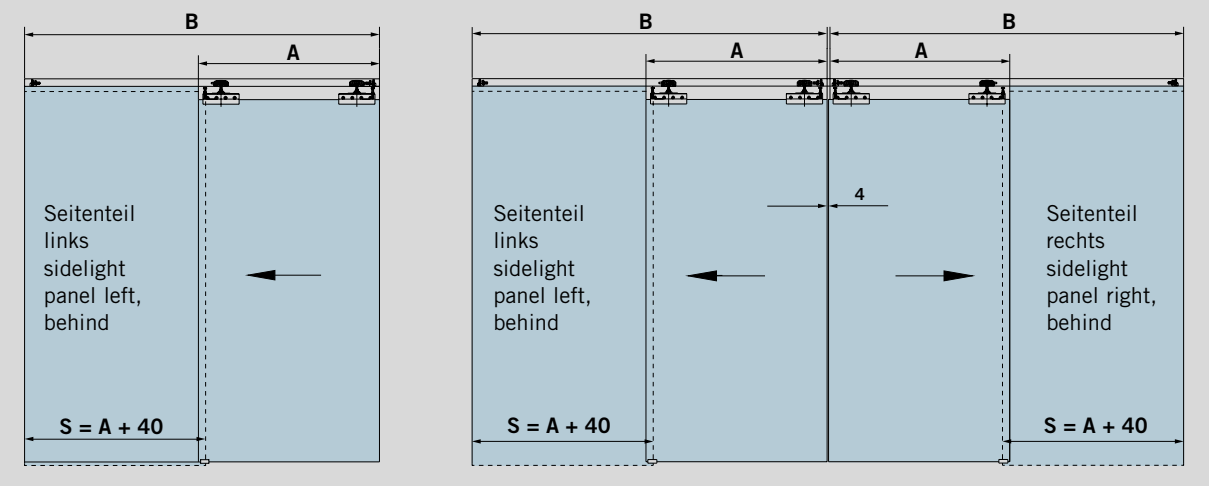

Merkmale und Daten

DORMA RS 120
Für ein- und mehrflügelige Anlagen, wahlweise mit Seitenteilen oder ohne; 8, 10 und 12 mm Glasdicke.

Max. Türflügelgewicht

Anzahl der Laufwagen	max Türflügelgewicht (kg)
2	120
3	150

Bestimmung der Glashöhe
Höhe Schiebeflügel:
GH1 = H – 118 (siehe Zeichnung links)

Höhe Seitenteile:
GH2 = H – 70 mm + Bodeneinstand (siehe Zeichnung rechts)

Bestimmung der Glasbreite
Breite Schiebeflügel:
A = 1/2 B (min. 500)

Breite Seitenteile:
S = A + 40

Anzugsmoment für Klemmschrauben an den Aufhängungen
20 Nm

Alle Maße in mm

A = Glasbreite
B = Laufschienenlänge
GH1 = Glashöhe Schiebeflügel
GH2 = Glashöhe Seitenteil + Bodeneinstand
H = Gesamthöhe
S = Glasbreite Seitenteil

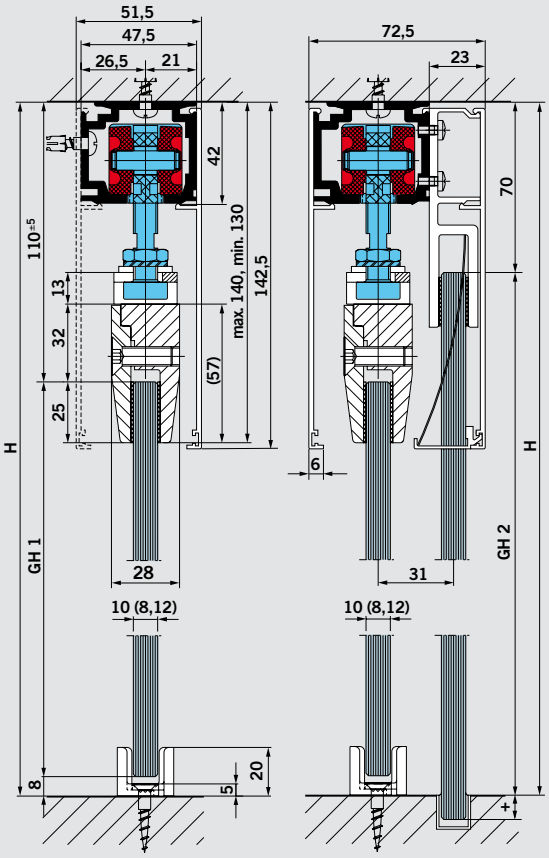

Bodenführung verstellbar
Adjustable floor guide

Features and Data

DORMA RS 120
For one or more door leaves, with or without sidelights; 8, 10 and 12 mm glass thickness.

Maximum weight of door leaves

No. of carriers	max weight (kg) per door leaf
2	120
3	150

Calculation of glass height
Height of sliding door leaf
GH1 = H – 118 (see left drawing)

Height of sidelight
GH2 = H – 70 mm + insert into floor (see right drawing)

Calculation of glass width
Width of sliding door leaf
A = 1/2 B (min. 500)

Width of sidelight
S = A + 40

Torque for screws in the clamping patches
20 Nm

All measurements in mm

A = Width of door leaf
B = Length of track
GH1 = Glass height of sliding door leaf
GH2 = Glass height of side light + insert into floor
H = All over height
S = Width of sidelight

DORMA
RSP 80

Platz sparen, Raum schaffen
Saving space, creating room

Schiebetüren aus Glas entsprechen genau den Anforderungen der modernen Innenraumplanung:
Die Schiebetechnik spart Platz, der Werkstoff Glas schafft zusätzlich optisch mehr Raum. Ob im öffentlichen oder privaten Bereich, Glasschiebetüren erfüllen in Bezug auf Funktion und Design die Ansprüche moderner Architektur.

Sliding doors of glass are the ideal complement to modern interior designs:
The sliding mechanism saves space and the transparent effect is predestined to create that desirable impression of optical expanse. Whether in the public or private sector, sliding glass doors satisfy the demands of advancing architecture in relation to both functional efficiency and scintillating elegance.

Leichtigkeit, die rollt
Convenience on a roll

Mit DORMA RSP 80 steht nun ein System zur Verfügung, dass bereits durch die Materialwahl leicht wirkt und dabei formale Akzente setzt. Die Aluminium-Laufschiene ist als Rundprofil ausgebildet, die über ein spezielles Tragprofil direkt an der Wand befestigt wird. Die Lauffläche bildet ein bündig in die Laufschiene eingeklipstes Kunststoffprofil. Hierüber führt der Rollenwagen sichtbar und leise die Schiebetür. Barrierefreies Rollen bis zum sicheren Stop.

Easy on the eyes with a room-defining design, the material combination of the DORMA RSP 80 ensures unparalleled lightness to the touch. The aluminium track is an extruded round section with a special support profile for direct wall fixing. A flush plastics extrusion clips into the track rail to provide the running surface. Resting on this, the roller carriers – essential to the visual effect – quietly guide the sliding panel to the required position, rolling unhindered to a safe stop every time.

Langlebigkeit, die überzeugt
Impressive durability

In Dauertests mit über 50.000 Bewegungszyklen (nach DIN EN 1527) konnte eine sehr hohe Langlebigkeit nachgewiesen werden. Auch in punkto Korrosionsbeständigkeit befinden Sie sich mit RSP 80 auf höchstem Niveau. Einem Einsatz in Feuchträumen spricht nichts entgegen.

Very long service lifetimes have been proven in protracted tests comprising over 50,000 motion cycles (to EN 1527).
And the RSP 80 range also offers the highest level of corrosion resistance, making these fittings more than suitable for employment in wet rooms.

Erlaubt ist, was gefällt
Designed to please

Alle sichtbaren Metallteile bei RSP 80 sind aus Aluminium gefertigt und sorgen in ihrer seitenmatten Oberfläche für eine anmutige Optik. Neben EV 1 deco als Standard sind auf Anfrage auch zahlreiche Sonder-Eloxaltöne realisierbar.
Mit diesem Farbspektrum lässt sich RSP 80 immer passend in Szene setzen.

All the visible metal components of the RSP 80 are manufactured in aluminium and feature an attractive satinised finish. Aside from the 'EV1 deco' standard, numerous special anodised shades can also be provided on request. With this wide colour spectrum, the RSP 80 will always blend perfectly with its surrounds.

Ganz einfach im Paket
Packaged to perfection

RSP 80 ist für ein Standard-Öffnungsmaß (lichte Breite) von ca. 1000 mm und ein maximales Türgewicht von 80 kg ausgelegt. Das gesamte Beschlagset für eine Glasschiebetür wird im Paket geliefert. RSP 80 ist schnell und einfach zu installieren, dabei komfortabel und schick in der Anwendung.

The RSP 80 is designed for a standard opening (clear width) of approx. 1000 mm and a maximum door weight of 80 kg.
A complete set of hardware and fittings for one sliding glass door is supplied in the package. The RSP 80 system is easy and quick to install, simple to use and utterly alluring in appearance.

Set Komponenten

DORMA RSP 80
Schiebetürset
für 10 mm Glas
bestehend aus
Laufschienenprofile für
max. Flügelbreite 1080 mm,
Rollenwagen,
Stopper und Bodenführung

Material:
Aluminium EV1 deco
Art.-Nr. 30.700
Gewicht in kg 5,6 kg

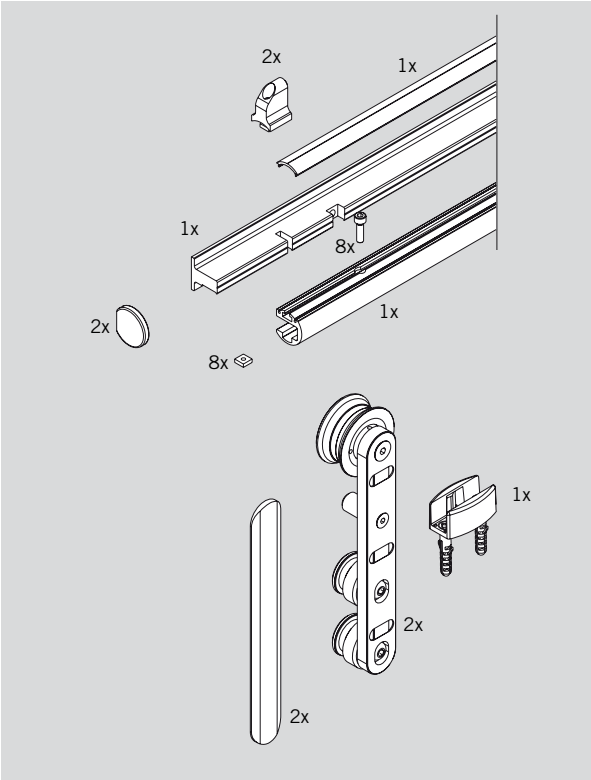

Set components

DORMA RSP 80
sliding door set
for 10 mm glass
consisting of
track profiles for
max. panel width 1080
mm, roller, stopper and floor
guide

material:
aluminium EV1 deco
Art. No. 30.700
Weight in kg 5,6 kg

Glasbearbeitung

Glass preparation

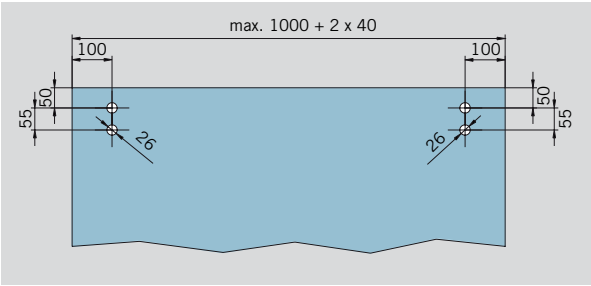

Detail Z

Detail Z

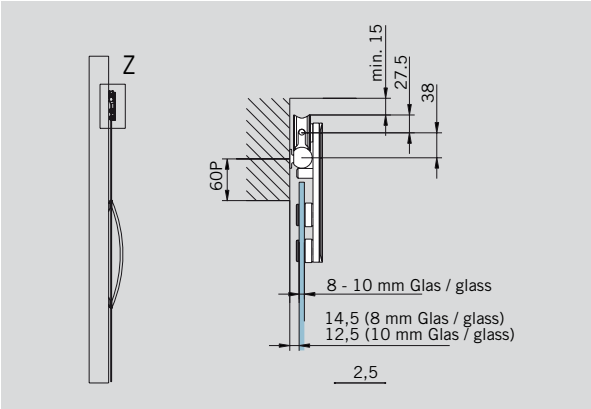

Eine sichere Verbindung

Geringe Spaltmaße
Konstruktive Vorgabe ergibt zwangsläufig sehr geringe Spaltmaße zwischen Glas und Wand.

Bewährte Rollentechnik
RSP 80 wird unterschiedlichsten Kundenwünschen bis hin zu hohen Anforderungen gerecht: Mit zwei sichtbaren und wartungsfreien Laufwagen können Glaselemente bis zu 80 kg bewegt werden. Insgesamt 4 Glasdurchgangsbohrungen mit 26 mm Durchmesser sind die Basis der Glasverbindung...
Duch bewährte Rollentechnik ist ein besonders sanfter und leiser Lauf gewährleistet. Bezüglich der Leichtläufigkeit erfüllt RSP 80 nach DIN EN 1527 die Kriterien der Klasse 3 – das bedeutet, dass maximal 30 N der Türmasse als Anfangsreibung bewältigt werden müssen, um die Tür in Bewegung zu bringen.

Sicherer Stopp
Selbstverständlich werden die Türen sowohl beim Schließen als auch beim Öffnen in den Endpositionen durch einen Fangpuffer sanft gebremst.

Elegante Bodenführung
Die AGILE Bodenführung besticht durch ihre attraktive Form. Genial einfach die Verstellmöglichkeit für die unterschiedlichen Glasstärken: Durch einen drehbaren Kunststoffeinsatz werden Glaselemente von 8 - 13,5 mm Stärke sicher geführt.

A safe connection

Minimal gap dimensions
Design specifications automatically ensure very small gap dimensions between glass and wall.

Sophisticated track roller assembly – secure hold
The RSP 80 is able to satisfy a wide range of customer requirements up to the highest level: its two visible and maintenance-free roller carriers are rated to support glass panels of up to 80 kg in weight. A total of 4 glass drillholes with diameters of 26 mm serve to locate the glass fixings...
The proven track roller engineering ensures particularly smooth and quiet operation. In terms of running ease, the RSP 80 satisfies the criteria of Class 3 according to EN 1527 – that means that a maximum of 30N of the door mass has to be overcome as initial friction in order to set the door in motion.

Safe stopping
Needless to say, during both the opening and closing cycles the doors are gently decelerated by a grip-type buffer in their end positions.

Elegant floor guidance
The AGILE floor track comes in a strikingly attractive design. And the adjustment system for accommodating different glass thicknesses is pure genius: a rotating plastic insert ensures secure location of the glass elements from 8 to 13.5 mm thick.

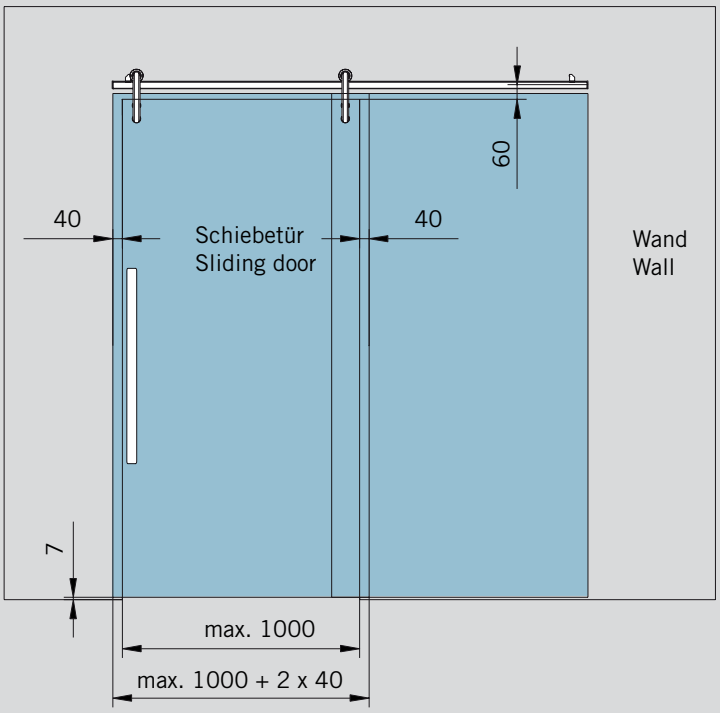

DORMA
MANET COMPACT

MANET Schiebetürsystem

MANET COMPACT Schiebetürsets aus hochwertigem Edelstahl setzen dezent und wirkungsvoll gestalterische Akzente in jedem Raum.

Frei positionierbare Stopper und verschiebbare Klemmhalter in Kombination mit den für 8 mm bis 12 mm ESG ausgelegten Rollenwagen vollenden das formschöne, stimmige Design.

Die auf dem ø 25 mm Edelstahl-Laufschienenrohr befestigten Stopper sorgen für eine sichere Begrenzung des Schiebeweges.

MANET COMPACT Schiebetüren ermöglichen durch Laufrollen ein sauberes und leises Schieben.

Optionale umlaufende Bürstendichtungen bieten verlässlichen Schutz vor Zugluft.

Schiebetüren in Ausführung mit MANET COMPACT Sets können in Glastrennwände aus ESG und auch vor Maueröffnungen eingebaut werden.

Das MANET COMPACT Schiebetürsystem weist eine hervorragende, normgeprüfte Qualität nach EN1527 (Klasse 5) mit wartungsfreien und langlebigen Bauteilen auf.

MANET sliding door system

MANET COMPACT sliding door sets of high-quality stainless steel offer a discrete yet effective enhancement to the ambience of any room.

Freely positionable stops and sliding clamp mountings in combination with the roller carriers designed for 8 mm to 12 mm toughened safety glass (TSG) complete the elegant, coordinated design.

The stops mounted on the 25 mm dia. tubular stainless steel track provide a safe and secure limit to the sliding travel path.

MANET COMPACT sliding doors with their smooth-running track rollers ensure efficient, quiet operation every time.

Optional all-round brush seals provide a reliable protection against drafts.

Sliding doors using MANET COMPACT sets can be incorporated in toughened safety glass partitions and also as face-fixed systems at masonry openings.

The MANET COMPACT sliding door system comes with exceptional quality provided as standard and tested to EN 1527 (Class 5) with maintenance-free and long-life components.

MANET COMPACT Set 4.1 / 4.2

Schiebetür MANET COMPACT für Montage an Wand, für 8 - 12 mm Glas

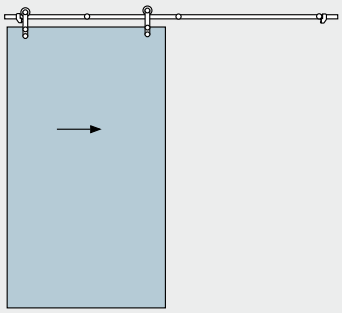

Set 4.1
mit versenkten Punkthaltern

Set 4.2
mit aufliegenden Punkthaltern

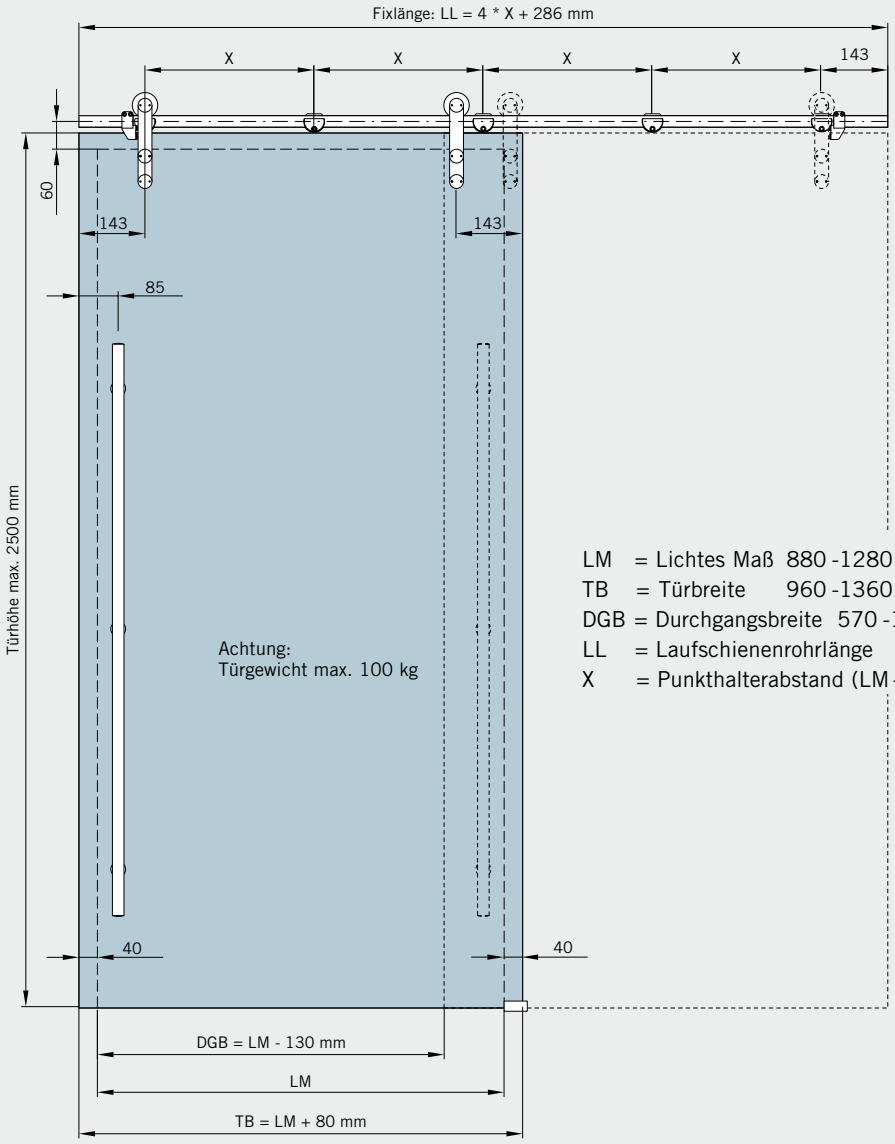

LM = Lichtes Maß 880 -1280 mm
TB = Türbreite 960 -1360 mm
DGB = Durchgangsbreite 570 -1150 mm
LL = Laufschienenrohrlänge
X = Punkthalterabstand (LM -148) * 1/2

MANET COMPACT Set 4.1 / 4.2

Sliding door MANET COMPACT for installation to wall, for 8 - 12 mm glass

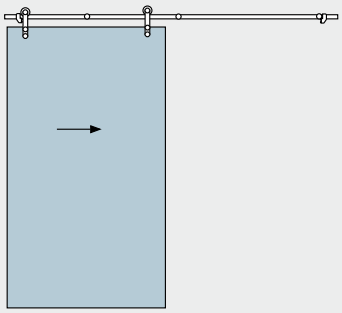

Set 4.1
with countersunk single-point fixings

Set 4.2
with clamping disc single-point fixings

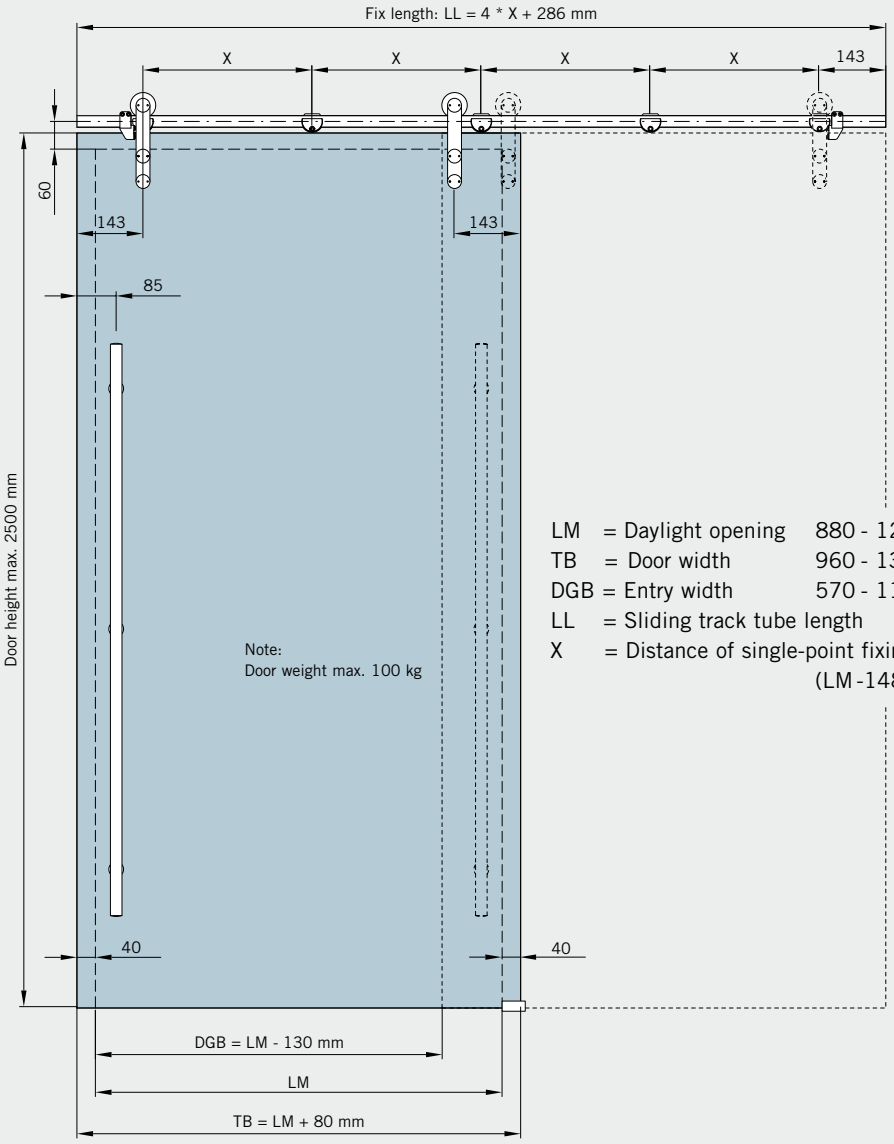

LM = Daylight opening 880 - 1280 mm
TB = Door width 960 - 1360 mm
DGB = Entry width 570 - 1150 mm
LL = Sliding track tube length
X = Distance of single-point fixings
(LM -148) * 1/2

MANET COMPACT Set 5.1 / 5.2

Schiebetür MANET COMPACT für Montage an Glas, einseitige Anbindung ans Mauerwerk,
für Schiebetür 8 - 12 mm Glas,
Glasanbindung Oberlicht / Seitenteil 10 - 13,5 mm

Set 5.1
mit versenkten Punkthaltern

Set 5.2
mit aufliegenden Punkthaltern

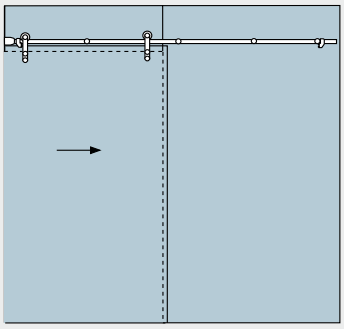

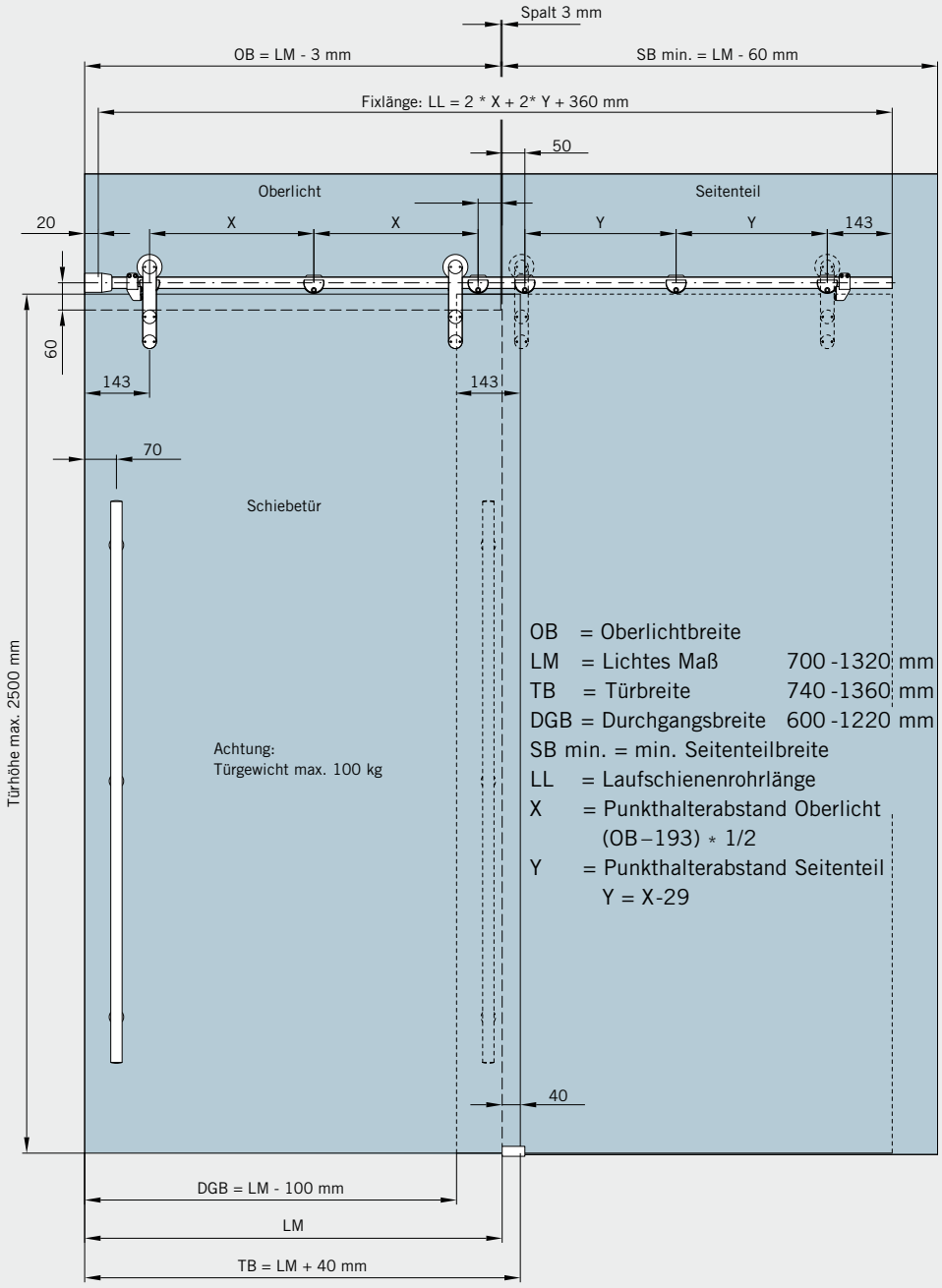

MANET COMPACT Set 5.1 / 5.2

Sliding door MANET COMPACT for installation to glass, one side attached to masonry

for sliding door 8 - 12 mm glass,
glass connection overpanel/sidelight 10 - 13.5 mm

Set 5.1
with countersunk single-point fixings

Set 5.2
with clamping disc single-point fixing

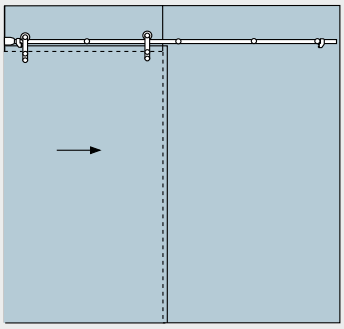

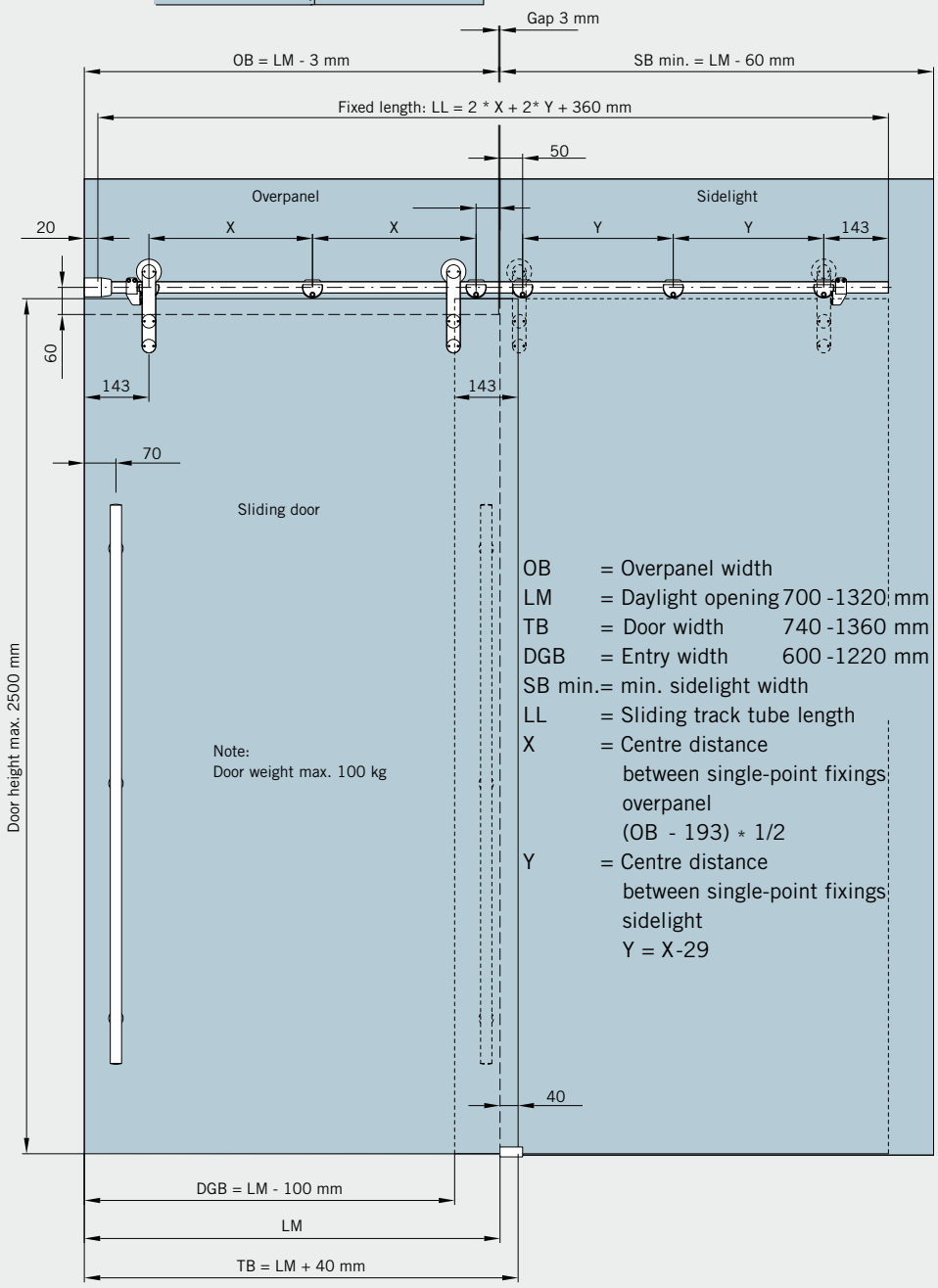

MANET COMPACT Set 6.1 / 6.2

Schiebetür MANET COMPACT für Montage an Glas, Seitenteil beidseitig,

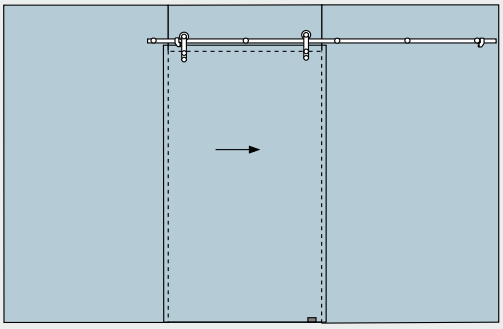

für Schiebetür 8 - 12 mm Glas,
Glasanbindung Oberlicht / Seitenteil 10 - 13,5 mm

Set 6.1
mit versenkten Punkthaltern

Set 6.2
mit aufliegenden Punkthaltern

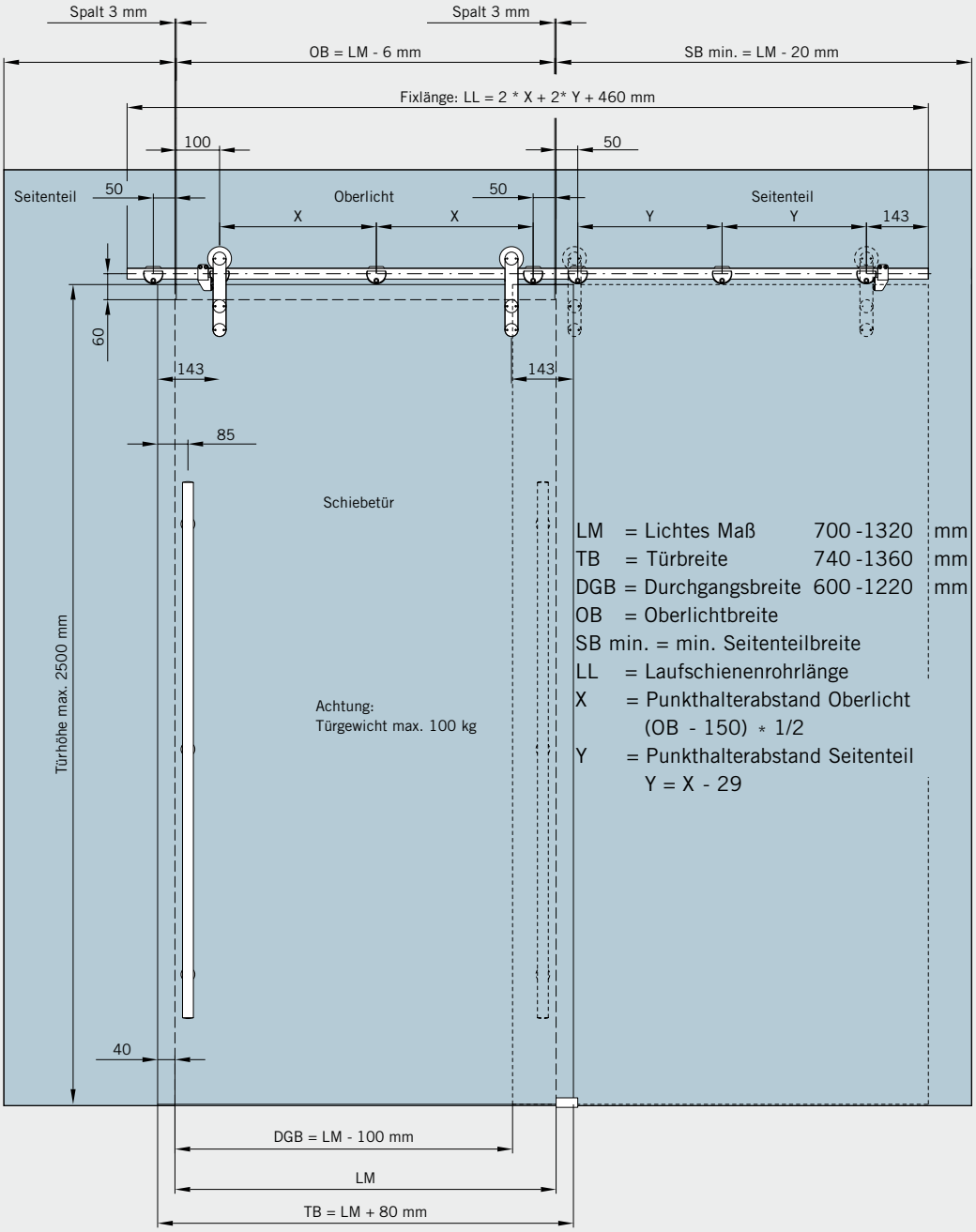

LM	= Lichtes Maß	700 -1320	mm
TB	= Türbreite	740 -1360	mm
DGB	= Durchgangsbreite	600 -1220	mm
OB	= Oberlichtbreite		
SB min.	= min. Seitenteilbreite		
LL	= Laufschienenrohrlänge		
X	= Punkthalterabstand Oberlicht (OB - 150) * 1/2		
Y	= Punkthalterabstand Seitenteil Y = X - 29		

MANET COMPACT Set 6.1 / 6.2

Sliding door MANET COMPACT for installation to glass, sidelights on both sides

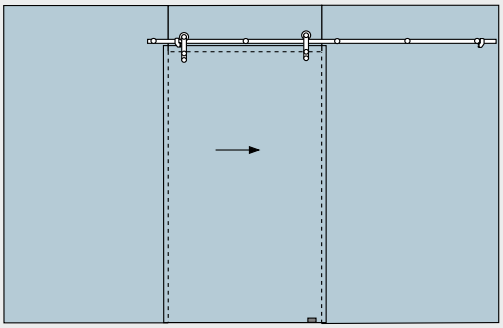

for sliding door 8 - 12 mm glass,
glass connection overpanel/sidelight 10 - 13.5 mm

Set 6.1
with countersunk single-point fixings

Set 6.2
with clamping disc single-point fixings

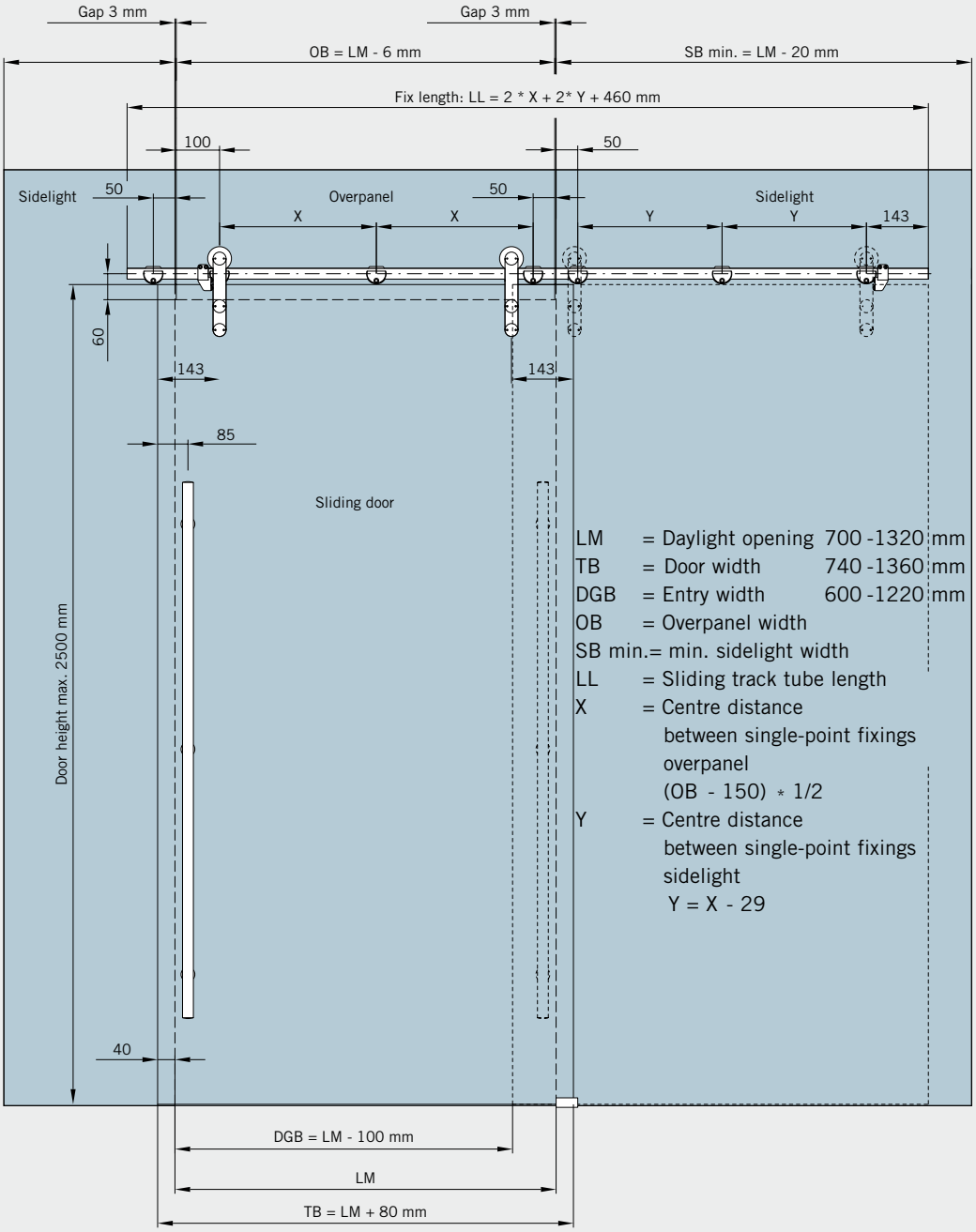

DORMA
BEYOND

Konsequentes Design
Systematic design

Sicher, funktional und optisch perfekt präsentiert sich DORMA BEYOND, das einzigartige System zum klemmfreien Drehen von Glastüren.

Die Entwicklung von DORMA BEYOND ist geprägt von der Forderung nach modernem, attraktivem Design und dem Anspruch nach höchst möglicher Sicherheit und Stabilität.

Der Rollenwagen wird verdeckt im Rundprofil geführt. Durch die gelenkige Lagerung der Rollenachse wird eine gleichmäßige Beanspruchung der beiden parallel laufenden Rollen gewährleistet. Laufruhe und optimiertes Laufverhalten sind selbstverständlich.

Darüber hinaus sprechen konsequente Form und klare Linienführung für sich.

Mit DORMA BEYOND eröffnen sich vielfältige Möglichkeiten, rahmenlose Glastüren in Ganzglas-Anlagen oder Mauer-öffnungen zu integrieren.

Das neue System bietet für jedes Milieu – ob privat oder öffentlich, ob modern oder klassisch – eine elegante, technisch perfekte Lösung.

Der Einsatz dieses am Bedarf der Praxis orientierten Produktes ist überall dort eine sinnvolle Alternative, wo Sicherheit und Funktionalität im harmonischen Kontext mit attraktivem Design realisiert werden.

Safe, functional and extremely attractive, DORMA BEYOND, the unique system for glass doors. It guarantees the ultimate user con-venience with sliding doors.

The development of DORMA BEYOND has been shaped by the search for a solution that combines a modern, attractive design with maximum safety and stability.

The round profile fitting integrates completely the roller carriers. The articulated mounting of the roller spindle guarantees equal loading of the two parallel-running rollers. This ensures that optimised door movement and almost silent operation come as standard.

Ideally coordinated for glazed sliding doors, the BEYOND range is characterised by its systematic design and clear styling lines.

DORMA BEYOND opens up a huge range of opportunities for incorporating frameless glass doors into toughened glass assemblies and wall openings. The new BEYOND system offers an elegant, tech-nically perfect solution for sliding doors in all situa-tions, whether private or public, modern or traditional.

Developed with the practical requirements of the market in mind, this product offers a sensible alternative wherever security, safety and functionality need to be complemented with an attractive design.

DORMA BEYOND – Schiebetür-Lösungen
DORMA BEYOND – sliding door solutions

DORMA BEYOND Schiebetürbeschläge sind genauso vielseitig, sicher und Design orientiert wie ihr Pendant für Anschlag- und Pendeltüren. Ob Wandmontage oder Integration der Glastür in eine Ganzglas-Anlage (mit Oberlicht und Seitenteil) BEYOND präsentiert sich in jedem Umfeld funktional, technisch ausgereift und gestalterisch gelungen. Lastabtrag von Oberlicht und Seitenteil kann mit Wandanschlussprofilen erfolgen. Die für die Schiebetür vorgegebene Glasdicke beträgt 10 mm. Oberflächen für Schiebetürbeschläge und Zubehörteile: Aluminium eloxiert, LM EV 1-Deko (114) oder LM ähnlich Niro matt (107).

Für das sichere und präzise Abbremsen der Schiebetür sorgt der in die Laufschiene integrierte Stopper. Dieser kann in seiner Position jederzeit verändert werden.

Die Funktionsprüfung nach DIN EN 1527 hat das DORMA BEYOND Schiebetür-System erfolgreich absolviert. Das Ergebnis: Einstufung der Dauerhaftigkeit in Klasse 5 mit 50 000 Bewegungszyklen. Die Klassifizierung der Anfangsreibung gemäß Klasse 3 entspricht max. 40 N.

Max. Türgewicht: 80 kg

Standardsets für lichte Türweiten von 850 / 1000 / 1250 / 1500 mm

Max. Oberlichthöhe: 600 m

Mindestabstand der Laufschiene zu Wand und Decke: 250 mm

DORMA BEYOND sliding door fittings are just as versatile, safe, secure and stylish as their counterparts for single-action and double-action doors. Whether for wall mounting or for integration in a toughened glass assembly (with over panel and sidelight), the BEYOND system offers a functional, technically proficient and stylish solution for any environment. Load transfer from the over panel and sidelight can be effected by means of wall adapter profiles. The specified glazing thickness for the sliding door is 10 mm. Finishes for sliding door fixings and accessories aluminium anodised, alumin. EV 1-Deco (114) or similar to alumin. satin stainless steel (107).

The stopper, which is integrated in the track rail, ensures reliable and precise slowing of the sliding door. Its position can be changed at any time.

The DORMA BEYOND sliding door system has successfully completed the DIN EN 1527 functional test. Results: durability test to Class 5 (50,000 motion cycles); initial friction to Class 3 (corresponds to max. 40 N).

Max. door weight: 80 kg

Standard sets for clear opening widths of 850/1000/ 1250/1500 mm

Max. over panel height: 600 mm

Min. gap of track rail to wall and ceiling: 250 mm

Typendarstellung / Typical assemblies

Schiebetürset Glas für Integration in Ganzglas-Anlage. Abb. zeigt Öffnung links – entspricht Position der Tür innerhalb der Anlage vom Beschlag her gesehen.

Sliding door set glass for incorporation within a toughened glass assembly. Drawing shows LH opening – corresponds to position of the door in the assembly seen from the fitting.

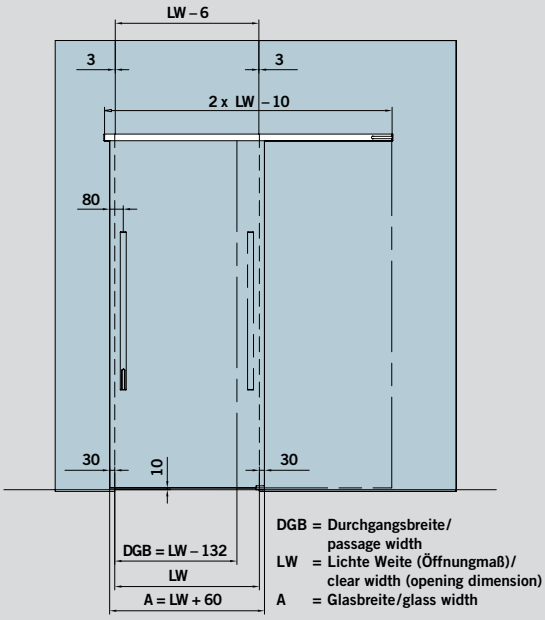

Schiebetürset Wand für Einzeltür auf Wand. Bei der Wandverbindung ist der Beschlag für die rechte und linke Türposition gleich.

Sliding door set wall for single door mounted onto wall. With the wall connection, the fitting for the RH and LH door position is identical.

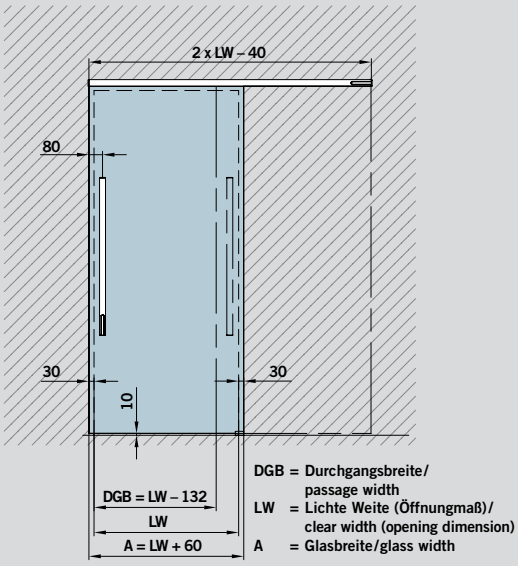

Allgemeines Zubehör
General accessories

Zubehör
Accessories

Bodenführung, verstellbar für 8, 10, 12 und 13,5 mm Glasdicke

Art.-Nr. 07.326

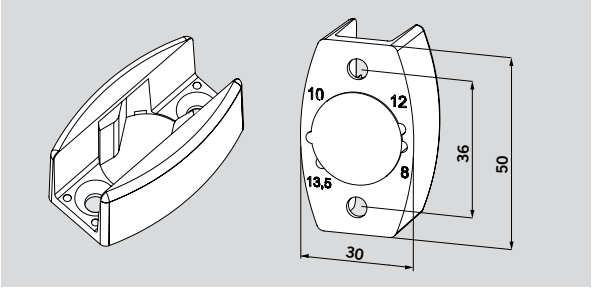

Floor guide, adjustable for 8, 10, 12 and 13.5 mm glass thickness

Art No. 07.326

BEYOND Stoßgriff
für 10 und 12 mm Glas, auf zwei Glasbohrungen

Länge mm (L)	**Art.-Nr.**
450	**30.300**
600	**30.305**
900	**30.310**

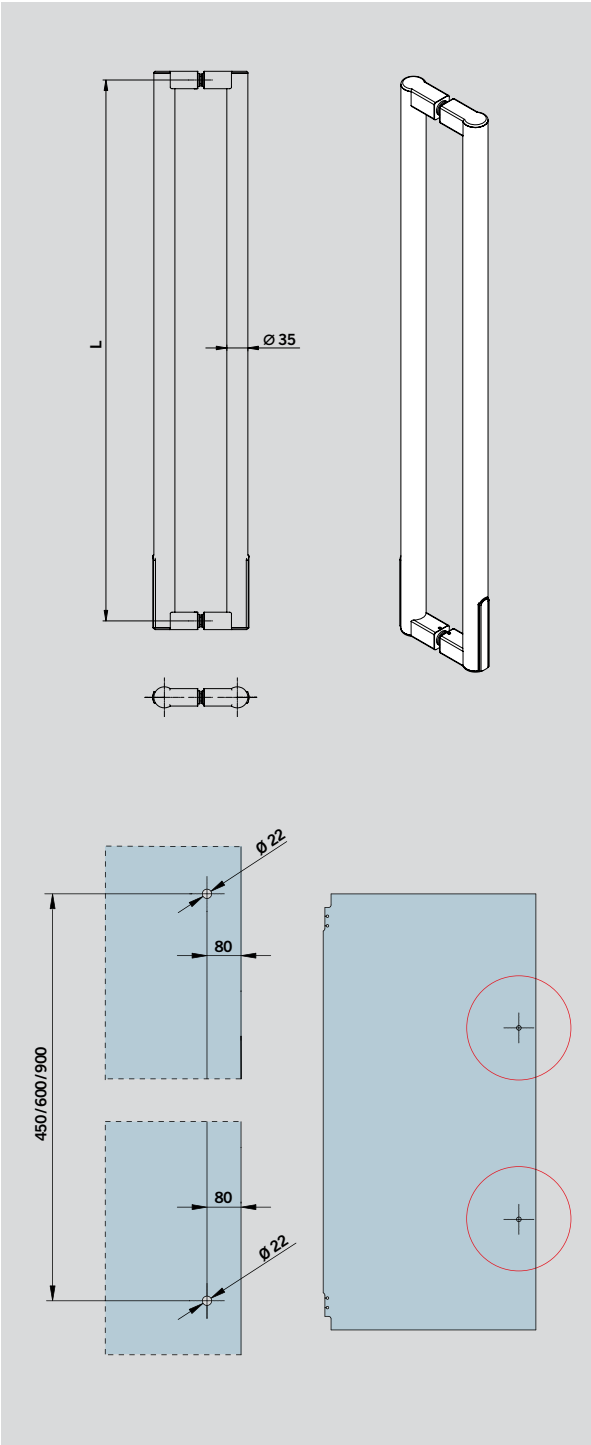

BEYOND handle bar
for 10 an 12 mm glass, two hole fixing

Length mm (L)	**Art. No.**
450	**30.300**
600	**30.305**
900	**30.310**

Türknopf, Leichtmetall
Art.-Nr. 07.201

Gewicht in kg:
0,400

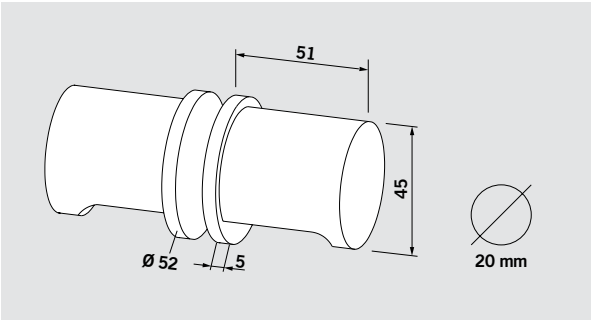

Door knob, aluminium
Art. No. 07.201

Weight in kg:
0.400

Griffmuschel, Leichtmetall,
wird auf das Glas geklebt
Art.-Nr. 07.200

Gewicht in kg:
0,072

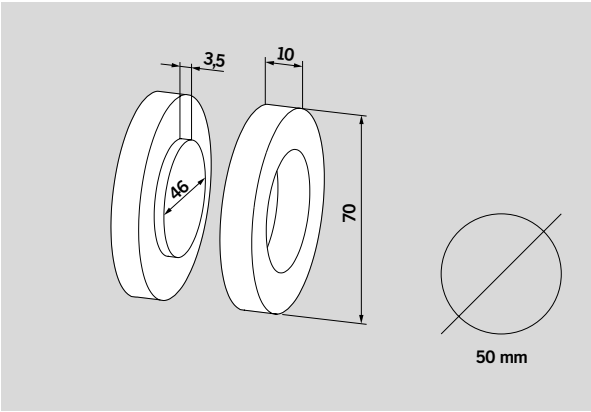

Flush pull, aluminium
to be glued onto the glass
Art. No. 07.200

Weight in kg:
0.072

ARCOS Stoßgriff
Edelstahl matt,
für 8/10/12 mm Glasdicke

Länge 350 mm,
auf 2 Glasbohrungen
Art.-Nr. 26.500

Länge 750 mm,
auf 2 Glasbohrungen
Art.-Nr. 26.510

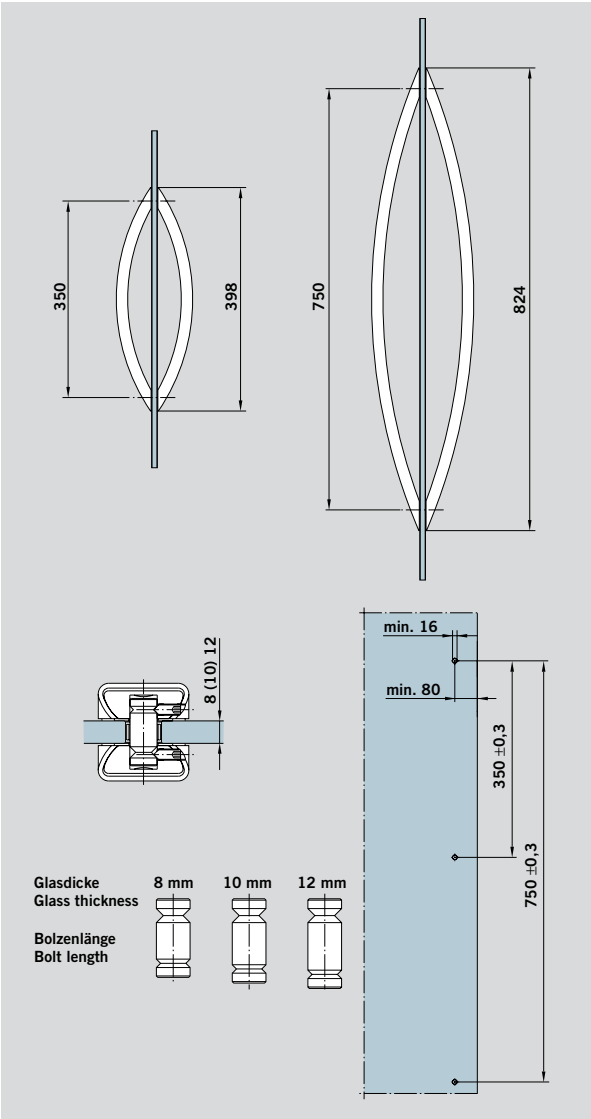

ARCOS handle bar
Satin stainless steel,
for 8/10/12 mm
glass thickness

Length 350 mm
2 hole fixing
Art. No. 26.500

Length 750 mm
2 hole fixing
Art. No. 26.510

Griffstangenpaar
Edelstahl matt,
für 8/10/12 mm Glasdicke

Länge 350 mm,
auf 2 Glasbohrungen
Art.-Nr. 21.267

Länge 720 mm,
auf 2 Glasbohrungen
Art.-Nr. 21.270

Länge 1240 mm,
auf 3 Glasbohrungen
Art.-Nr. 21.273

Länge 1760 mm,
auf 4 Glasbohrungen
Art.-Nr. 21.276

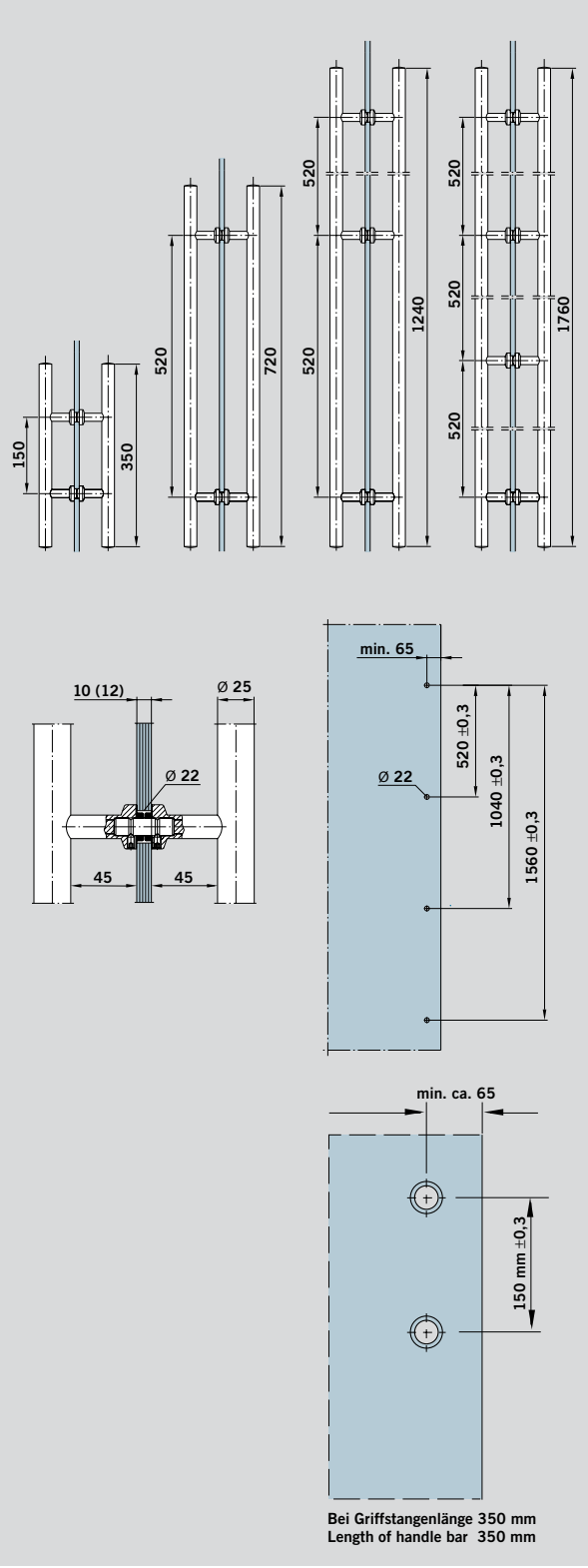

Pair of handle bars
Satin stainless steel,
for 8/10/12 mm
glass thickness

Length 350 mm
2 hole fixing
Art. No. 21.267

Length 720 mm
2 hole fixing
Art. No. 21.270

Length 1240 mm
3 hole fixing
Art. No. 21.273

Length 1760 mm
4 hole fixing
Art. No. 21.276

Türknauf einseitig
für 8/10/12 mm Glas

mit versenktem Punkthalter
Art.-Nr. 21.422

mit aufliegendem Punkthalter
Art.-Nr. 21.426
ohne Abbildung

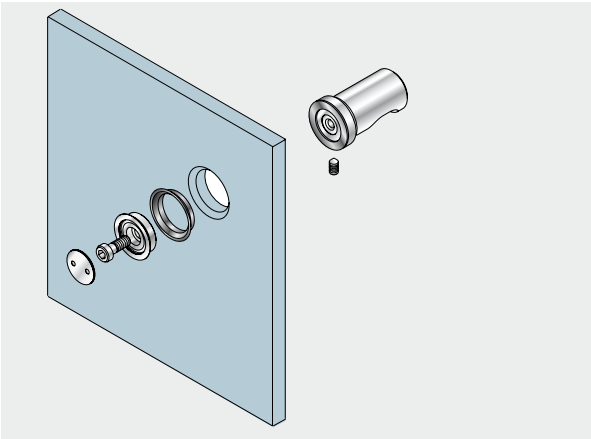

Door knob one side fixing
for 8/10/12 mm glass

with countersunk
single-point fixing
Art. No. 21.422

with clamping disc
single-point fixings
Art. No. 21.426
not illustrated

Türknauf beidseitig
für 8/10/12 mm Glas
Art.-Nr. 21.423

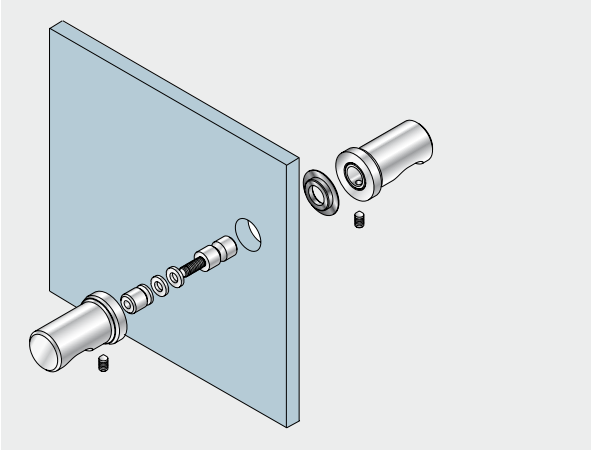

Door knob back-to-back
for 8/10/12 mm glass
Art. No. 21.423

Griffmuschel
für 8/10/12 mm Glas
Art.-Nr. 21.290

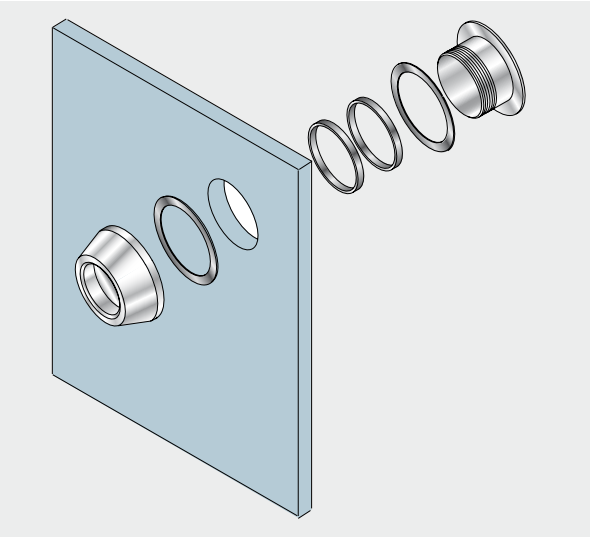

Recessed pull grip
for 8/10/12 mm glass
Art. No. 21.290

Allgemeine Pflege der Beschläge

Die Oberflächen der Beschläge sind nicht wartungsfrei und sollten gemäß ihrer Ausführung gereinigt werden.

- Für metallische Oberflächen (Eloxaltöne, Edelstahl) bitte nur geeignete Reiniger ohne Scheuermittelanteil verwenden.
- Für lackierte Oberflächen bitte nur entsprechende lösemittelfreie Reiniger verwenden.

General care instructions for the fittings

The surface finishes of the fittings are not maintenance-free and should be cleaned according to their material and design.

- For metallic surfaces (anodised finishes, stainless steel) please use appropriate cleaning agents without abrasive additives only.
- For varnished surfaces please use appropriate solvent-free cleaning agents only.

Planungssoftware

Zur Planung intelligenter Lösungen mit Glas geben wir Ihnen mit unserer Planungs-Software ein Werkzeug an die Hand, welches die sichere und fachgerechte Konzeption von Glas-Türen und –Anlagen vereinfacht.

Mit dem Planungstool DGES und der MANET COMPACT Planungshilfe können Sie schnell, sicher und professionell entwerfen und kalkulieren. Die Software liefert Ihnen alle erforderlichen Unterlagen wie u.a. bemaßte technische Zeichnungen, Glasformate und Glasbearbeitungen.

Ihre Vorteile:
- Einfache Handhabung
- Professionelle und fehlerfreie Erstellung von Angeboten
- Schnelle Reaktion auf eingehende Anfragen
- Extrem reduzierter Planungsaufwand, der Zeit und Geld spart

DGES Fittings
(für Innentüren und Ganzglas-Anlagen),
Art.-Nr. 800.51.248.6.32
DGES HSW (für Horizontale Schiebewände),
Art.-Nr. 800.51.246.6.32
DGES Showers (für Ganzglas-Duschsysteme),
Art.-Nr. 600.51.600.9.03
MANET COMPACT Planungshilfe
(für MANET Dreh- und Schiebetüren),
Art.-Nr. 800.51.329.6.32

Planning tools

For planning of intelligent glass solutions we offer you several planning tools which allow you to create secure and professional solutions for any kinds of glass doors and toughend glass assemblies.

The planning tools DGES and MANET COMPACT enable you to prepare designs and cost calculations quickly, reliably and professionally. The software provides you with all necessary documentation such as dimensioned technical drawings, glass sizes and preparation measures.

Your benefits:
- Easy to operate
- Professional and error-free preparation of offers
- Rapid response to incoming requests for quotations
- Highly reduced planning costs for time and money savings

DGES Fittings
(for internal doors and toughend glass assemblies),
Art. No. 800.51.249.6.32
DGES HSW (for horizontal sliding walls),
Art. No. 800.51.247.6.32
DGES Showers (for glass shower cubicles),
Art. No. 600.51.600.9.03
MANET COMPACT planning tool
(for MANET pivoting and sliding doors),
Art. No. 800.51.329.6.32

Angaben über die Beschaffenheit oder Verwendbarkeit von Erzeugnissen bzw. Materialien dienen der Beschreibung. Zusagen in Bezug auf das Vorhandensein bestimmter Eigenschaften oder einen bestimmten Verwendungszweck bedürfen stets besonderer schriftlicher Vereinbarungen. Abbildungen zeigen z. T. Sonderausführungen, abweichend vom Standard-Lieferumfang.
Technische Änderungen vorbehalten.

Statements made with regard to the nature or use of the products are for the purposes of description. Assent with regard to the existence of particular properties or particular uses always requires special written agreement. Pictures may show special designs which are different to the standard scope of delivery.

Subject to change without notice.

DORMA

Division Glasbeschlagtechnik
Glass fittings and accessories
DORMA-Glas GmbH
Postfach 32 68
D-32076 Bad Salzuflen
Max-Planck-Straße 33 - 45
D-32107 Bad Salzuflen
Tel. +49 5222 924-0
Fax +49 5222 21009
www.dorma-glas.com

WN 800.51.274.6.32 · 11/07 · D/GB · X · XX/XXX · XX/XX